RESICON
RESIN SYSTEMS FOR CONSTRUCTING

SYSTÉMY HYDROIZOLÁCIE, OCHRANY A FINÁLNEJ ÚPRAVY PLOCHÝCH STRIECH

ENVIRONMENTÁLNE RIEŠENIA

- ZÁKLADNÝ SYSTÉM OCHRANY STRIECH
- HYDROIZOLAČNÁ MEMBRÁNA
- BEZ POTREBY VRCHNEJ ÚPRAVY
- ŠTRKOVÝ NÁSYP
- DLAŽDICE
- ŽIVOTNOSŤ 10 AŽ 25 ROKOV
- ETA A CE CERTIFIKÁTY

- FINÁLNY – HOTOVÝ STREŠNÝ SYSTÉM
- DRENÁŽNY A OCHRANNÝ SYSTÉM ŠTRKOVÁ STRECHA
- KOMPLEXNÁ OCHRANA A OŠETRENIE STRECHY, ATIKY, KOMÍNA, SVETLÍKOV
- TRADIČNÉ AJ INVERTNÉ STRECHY

... TEKUTÝMI HYDROIZOLAČNÝMI MEMBRÁNAMI – VYSOKOVÝKONNÝMI ŽIVICAMI NA BÁZE POLYURETÁNU ALEBO POLYUREI

- ELASTICKÁ MEMBRÁNA
- SÚVISLÝ JEDNOLIATY POVRCH
- BEZ MECHANICKÉHO KOTVENIA
- BEZ SPOJOV A PRELEPOV

RESICON s.r.o.
| Evy Kostolányiovej 39, Trnava 917 08, Slovenská republika | + 421 907 155 554 | resicon@resicon.sk | www.resicon.sk |

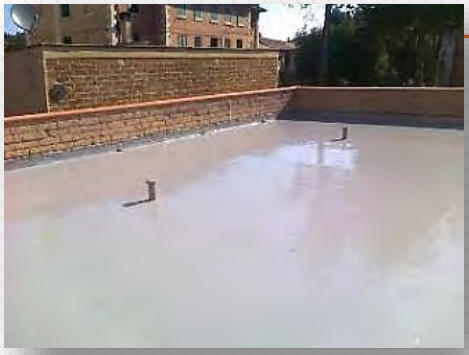

RESICON BASIC SYSTEM

Jednoduchý tekutý hydroizolačný systém na báze polyuretánového materiálu alebo polyurei, určený pre ochranu nepochôdznych striech alebo striech s obmedzenou pochôdznosťou (pre údržbové úkony). Produkt po aplikácii vytvára jednoliatu, súvislú, pevnú, ale elastickú membránu bez spojov a prechodov. Systém je tak plne prispôsobiteľný rôznym tvarom striech a situáciám ohľadne detailov pri samotnej aplikácii. Najmä pri hydroizolácii tradičných alebo invertných striech zaťažených dlažbou alebo štrkovým násypom.

SYSTÉM RESICON BASIC ponúka možnosť ponechať membránu ako hotový, finálny produkt *(produkt môže zostať nechránený, v súlade s normami ETA 06/0263 pre Impermax a ETA 10/0296 pre Impermax 2K)*. Hydroizolačný systém tak nemá povrchovú úpravu v podobe vrchného ochranného náteru. Možno ho však zaťažiť a ochrániť položením dlažby alebo štrkovým násypom, a to v závislosti od typu a možného zaťaženia strechy.

Ak má byť hydroizolačná membrána zakrytá dlažbou, najmä štrkovým násypom, odporúča sa ochrániť membránu pomocou geotextílie **Geomax Protec** s minimálnou hustotou 200 g/m^2.

Pri menších strechách možno dlažbu položiť priamo na membránu použitím flexibilného cementového lepidla (C2 FT-typ). Pri väčších strechách je potrebné membránu nechať neviazanú na podlahovú vrstvu, t.j. maltu nanášať až na ochrannú geotextíliu.

TRVANLIVÁ OCHRANA PLOCHÝCH STRIECH

VODOTESNOSŤ A ÚČINNOSŤ SYSTÉMOV

RESICON BASIC SYSTEMS sú založené na báze tekutých hydroizolačných membrán (polyuretán alebo polyurea), ktoré po aplikácii vytvárajú jednoliatu, bezšvovú, súvislú, pevnú a elastickú membránu.

Poskytuje ochranu nových povrchov ako aj tých v rekonštrukcii či renovácii, nakoľko je schopná preklenúť trhliny a praskliny v podklade alebo preventívne chráni povrchy pred ich vznikom v budúcnosti.

Tekutá forma hydroizolačných membrán (samonivelačné, semitixotropné alebo tixotropné modifikácie) umožňuje prispôsobiť sa akémukoľvek tvaru alebo typu podkladu či povrchu (horizontálne, šikmé i vertikálne plochy, či ťažko dostupné miesta) a ponúka slobodu pri navrhovaní objektov.

Samotný **HYDROIZOLAČNÝ EFEKT** systémov **RESICON** spočíva v úplnom a spoľahlivom priľnutí jednotlivých hydroizolačných vrstiev k podkladu povrchu alebo k sebe navzájom, čím sa zabraňuje prieniku vody do vrstvy ako aj jej pohybu medzi jednotlivými vrstvami systému. **Vodotesná membrána vzniká priamo na ošetrovanom povrchu !**

JEDNODUCHÁ APLIKÁCIA MATERIÁLOV

Tieto technológie umožňujú aplikáciu hydroizolačnej membrány vo veľmi krátkom čase (1 až 2 dni).

Variabilita v spôsobe aplikácie ponúka možnosť realizovať celý proces studeným spôsobom – valčekom, štetcom, stierkou.

V prípade rýchleho a výkonnejšieho systému možno použiť materiály aplikované dvojkomponentným striekacím zariadením s ohrevom.

Rýchle až extrémne rýchle vytvrdzovanie materiálov (niekoľko hodín až minút) skracuje pracovné postupy, minimalizuje časové prestoje a umožňuje takmer okamžité sprevádzkovanie povrchov po aplikácii.

Tekuté hydroizolačné systémy predstavujú jednoduchý a nekomplikovaný spôsob aplikácie bez mechanického kotvenia, tavenia, dodatočných úprav a zbytočných zásahov do finálneho povrchu !

ODOLNOSŤ HYDROIZOLAČNÝCH MEMBRÁN

Systémy **RESICON BASIC** nezaťažujú stavby ani životné prostredie.

Vysoká pevnosť a elasticita výslednej membrány poskytuje odolnosť proti stavebným pohybom, otrasom, či únave konštrukčných materiálov pri nových ako aj existujúcich stavbách (rôzne varianty produktov vykazujú elasticitu 175 – 600 %).

Na základe certifikátov podľa normy **EN – 1504 – 2** sú tieto materiály vhodné pre ochranu najmä betónových povrchov, kde poskytujú účinnú vodotesnú, protikoróznu a chemickú ochranu stavieb, konštrukcií, armatúr a výstuží proti agresívnym látkam ako sú rozpustné soli, chloridy, sírany, oxid siričitý, oxid uhličitý a pod., ochranu fasád vystavených silným dažďom, brakickému prostrediu, atď.

Hydroizolačné systémy **RESICON** nevyžadujú vystuženie, avšak v kombinácii s geotextíliou alebo sklovláknitou tkaninou zlepšujú svoje mechanické vlastnosti (priľnavosť, rovnomernosť hrúbky, tixotropiu, zvýšenie odolnosti proti statickému vtlačeniu, bezšvové zvary a spoje, pochôdznosť a iné zaťaženie).

Vlastnosti a použiteľnosť týchto systémov sú zakotvené v certifikátoch **ETA** (Európske Technické Osvedčenie) ako systémy navrhnuté a určené pre Tekutú hydroizoláciu betónových povrchov (**CE značka**) so **životnosťou na 10 až 25 rokov**. Certifikácia je platná v rámci celého Európskeho spoločenstva a potvrdená Európskou organizáciou pre technické schvaľovanie so sídlom v Bruseli (**EOTA**).

VŠEOBECNÁ CHARAKTERISTIKA, VLASTNOSTI A POUŽITIE TEKUTEJ HYDROIZOLAČNEJ MEMBRÁNY

- **Vynikajúca priľnavosť** na betónové, cementové, bitúmenové, tehlové povrchy, potery, vláknitý cement, PVC, dlaždice, kameň, kov, drevo, geotextílne a sklovláknité výstuže, PUR ...
- **Súvislý, jednoliaty povrch bez spojov a prelepov**
- Samonivelačné i vysoko tixotropné materiály prispôsobujúce sa akémukoľvek tvaru a povahy povrchu (na horizontálne, šikmé i vertikálne povrchy a ťažko dostupné miesta) - poskytujú **nadmernú slobodu pri navrhovaní objektov**
- Priepustná pre vodné pary a trvalo elastická aj pri extrémnych podmienkach (-30°C / +200°C; ohnutie bez prasknutia alebo zlomenia aj pri teplote – 45°C)
- **Vysoká elasticita a pevnosť – pružná a zároveň pevná membrána**
- Odolnosť proti stavebným pohybom a praskaniu
- **Vysoká chemická a mechanická odolnosť**
- Vynikajúca odolnosť proti UV žiareniu a trvalému kontaktu či ponoru vo vode
- **Trvalá a úplná vodotesnosť systému !**
- Aplikácia bez mechanického kotvenia, tavenia, dodatočných úprav a zbytočných zásahov do finálneho povrchu
- **Rýchla a jednoduchá aplikácia** (najmä v porovnaní s tradičnými systémami na báze PVC a bitúmenových povrchov) a **rýchle uvedenie povrchu do prevádzky !**
- **Variabilné možnosti aplikácie** (nanášanie valčekom, stierkou, striekaním za studena alebo so zahrievaním)
- **Rýchlo a extrémne rýchlo vytvrdzujúce materiály**
- **Výkonnejšie a efektívnejšie** v porovnaní s inými polyuretánovými vodnobázovými, akrylovými, bitúmenovými a PVC membránami
- **Nákladovo efektívny hydroizolačný systém s minimálnym prestojom počas aplikácie**
- Vodnobázové alebo bezrozpúšťadlové materiály - **ekologické a nezávadné riešenie pre ľudské zdravie a životné prostredie**
- V kombinácii s geotextíliou zlepšujú svoje mechanické vlastnosti (zvýšenie odolnosti proti statickému vtlačeniu, bezšvové zvary a spoje, pochôdznosť a iné zaťaženie), zlepšujú priľnavosť systému a zabezpečujú rovnomerné nanášanie, hrúbku materiálu, znižuje spotrebu materiálov a poskytuje tixotropné vlastnosti (nesteká ani na vertikálnom povrchu)
- Hydroizolačný systém **bez nutnosti použitia ďalšej ochrannej vrstvy** *(produkt môže zostať nechránený)*
- **Pigmentovateľné produkty – dekoratívne a atraktívne plochy** Finálna membrána v požadovanom farebnom odtieni podľa RAL (nestabilná proti UV žiareniu). Systém možno ukončiť štrkovým násypom alebo dlaždicami
- Hydroizolácia plochých, šikmých i vertikálnych povrchov, alebo plôch so zložitou geometriou, vnútorných alebo vonkajších povrchov
- **Hydroizolácia a ochrana** striech, terás, balkónov, palúb, odtokov, žľabov, kúpeľní, sprchových kútov, kuchýň, ťažko prístupných vnútorných priestorov
- Hydroizolácia Zelených striech – **GREEN ROOF**

Súčasný trend v oblasti hydroizolačných technológii určených pre ploché strechy !!!

TRADITIONAL ROOF

Bez vrchného náteru

1. Stály podklad
2. Základný náter
3. **HYDROIZOLAČNÁ MEMBRÁNA** (10 až 25 rokov)

TILED ROOF

S položením dlaždíc

1. Stály podklad
2. Izolácia / Spádové dosky
3. Základný náter
4. **HYDROIZOLAČNÁ MEMBRÁNA** (10 až 25 rokov)
5. Geomax Protec
6. Flexibilné adhézne lepidlo / Malta
7. **DLAŽDICE**

GRAVEL ROOF

So štrkovým násypom

1. Stály podklad
2. Izolácia / Spádové dosky
3. Základný náter
4. **HYDROIZOLAČNÁ MEMBRÁNA** (10 až 25 rokov)
5. Geomax Protec
6. **ŠTRKOVÝ NÁSYP**

GRAVEL INVERTED ROOF

So štrkovým násypom

1. Stály podklad
2. Spádové dosky
3. Základný náter
4. **HYDROIZOLAČNÁ MEMBRÁNA** (10 až 25 rokov)
5. Izolácia / Izolačné dosky (PIR, PUR, XPS)
6. Geomax Protec
7. **ŠTRKOVÝ NÁSYP**

OSTATNÉ RIEŠENIA PRE HYDROIZOLÁCIU POVRCHOV (ZVISLÉ A ŠIKMÉ PLOCHY, DETAILY, OPRAVY)

RESICON AQUA PROTECT SYSTEM

Tekutý hydroizolačný ochranný systém na báze jednozložkového polyuretánového náteru, ktorý schne a vytvrdzuje vyparovaním vody, nakoľko je zložený z vysokého podielu živice a malého podielu vody a minerálnych plnív.

Systém je určený najmä na hydroizoláciu betónových alebo oceľových plôch s miernym sklonom (šikmé povrchy), avšak vďaka svojej vysokej tixotropii (náter nesteká) je vhodný aj na ochranu vertikálnych konštrukcií. Jeho vysoká permeabilita pre vodné pary umožňuje stavebným konštrukciám ,,dýchať", a teda je vhodný aj na ochranu stien budov.

Materiál má výbornú priľnavosť na rôzne typy povrchov (porézne, neporézne, ...) a výborne prelína nerovnomerné podklady, takže vo väčšine prípadoch sa ani nevyžaduje základný náter inej povahy ako samotný materiál (iniciačná vrstva).

V dôsledku svojej chemicko-fyzikálnej povahy (vodnobázový) sa nemôže výkonnostne rovnať iným polyuretánovým materiálom (na báze rozpúšťadiel alebo dvojzložkové bezrozpúšťadlové). Avšak na rozdiel od akrylových materiálov dosahuje výrazne vyššie parametre a výkon:

- Jednozložkový **polyuretánový náter na báze vodnej disperzie**
- Po aplikácii elastomérna **membrána podobná gume** (Elongácia 200 %)
- Jednoduchá **aplikácia studeným spôsobom** – valček, štetec, stierka
- Vysoko tixotropný – **nesteká**
- **Nevyžaduje základný náter** (len iniciačná vrstva)
- V prípade výskytu vlhkého povrchu (ak nie je trvalo vlhký / mokrý) nie je aplikácia systému ovplyvnená
- **Vysoká odolnosť proti UV žiareniu** a poveternostným vplyvom
- **Odolný proti širšej škále teplôt** (- 20°C)
- Vysoko odolný proti škvrnám a špine
- **Protikorózna ochrana betónových povrchov** (antikarbonizačné vlastnosti)
- **Výrazne lepšie** mechanické **vlastnosti** a odolnosť pri trvalom kontakte s vodou (avšak nevhodný pre stojatú)
- Vytvrdzovanie približne do 8 hodín
- **Pigmentovateľný produkt** (nevyžaduje vrchný náter alebo inú ochranu)
- **Bezrozpúšťadlová vodnobázová technológia** – ekologické a nezávadné riešenie pre ľudské zdravie a životné prostredie

ACRYLIC RUBBER WATERPROOFING SYSTEM

Tekutý hydroizolačný systém na báze jednozložkového, vodnobázového akrylového náteru **ACRIMPER**.

Po aplikácii vzniká polymerizáciou elastomérna membrána podobná gume (termoplastický materiál vytvrdzujúci vyparovaním vody). Vytvára súvislú a elastickú hydroizolačnú membránu bez spojov, avšak so slabšími vlastnosťami ako polyuretánové materiály či polyurea.

Tým, že nemá vysokú odolnosť pri trvalom styku s vodou (najmä stojatou), je využiteľný pri šikmých alebo vertikálnych povrchoch.

Pre zvýšenie hydroizolačných a mechanických vlastností sa odporúča náter vystužiť geotextílnou tkaninou. Rovnako tak sa môže membrána ochrániť, zlepšiť svoje vlastnosti a zvýšiť výkon hydroizolácie použitím vrchného náteru (vodnobázový) aplikovaného v tenkej vrstve.

- Jednozložkový náter – **akrylová guma**
- **Výborná priľnavosť** na rôzne povrchy (aj na vlhké / mokré)
- **Trvalo elastická** – pružná a zároveň pevná membrána (Elongácia 180 %)
- Jednoduchá aplikácia studeným spôsobom – valček, štetec
- Tixotropný materiál – **nesteká**
- **Nevyžaduje základný náter** (len iniciačná vrstva)
- Dobrá chemická odolnosť a ochrana proti poveternostným vplyvom
- **Odolný proti mrazu – termoplast**
- **Protikorózne vlastnosti** – ochrana betónových povrchov (EN 1504-2) proti karbonizácii (veľmi nízka priepustnosť pre CO^2)
- **Vytvrdzovanie už do 6 hodín** (pri nízkych teplotách je však výrazne problematické a trvá výrazne dlhšie)
- **Pigmentovateľný produkt** (nevyžaduje vrchný náter alebo inú ochranu)
- Vysoká odolnosť **proti UV žiareniu**
- **Bezrozpúšťadlová vodnobázová technológia** – ekologické a nezávadné riešenie pre ľudské zdravie a životné prostredie

DETAILY A LOKÁLNE APLIKÁCIE

Jednou z najväčších predností tekutých hydroizolačných materiálov je ich tvárnosť a prispôsobivosť k rôznym typom podkladov a povrchov (nerovnomerné, nerovné, porézne, drsné, tvarovo komplikované, ťažko dostupné, vodorovné, šikmé i zvislé, atď.).

Tixotropné a semitixotropné materiály sú využiteľné pri najrôznejších aplikáciách hydroizolácie striech, strešných lemov, a pod., terás, balkónov, stien, komínov, svetlíkov, armatúr a konzol, schodov, soklov, akvakutlúrnych stavieb, mostných detailov, bazénov, nádrží, kanálov, rigolov, sprchových kútov, kúpeľní, kuchýň a podobne ako z hľadiska lokálnych opráv a renovácií starých alebo nedokonalých hydroizolačných systémov, tak aj z hľadiska chýbajúcej ochrany alebo zvýšenia hydroizolačného efektu.

Súčasťou kontinuálnej, resp. celoplošnej hydroizolácie objektov a stavieb systémami **RESICON** je realizácia ochrany kritických miest, detailov alebo ťažko dostupných a oslabených miest, ktoré je možné jednoducho hydroizolovať jednozložkovým, polyuretánovým náterom (pastou) s vysokou viskozitou, ktorý vytvára vysokovýkonnú súvislú, elastickú a bezšvovú úplne vodotesnú membránu.

V súčasnosti úplne nahrádza tradičnú hydroizolačnú ochranu na báze bitúmenu.

- Jednozložkový náter – **rozpúšťadlový**
- **Vynikajúca priľnavosť** a naviazanie na podklad – absolútna vodotesnosť
- **Vysoko elastická membrána schopná odolávať stavebným pohybom** (Elongácia 421 %)
- Jednoduchá **aplikácia studeným spôsobom** – valček, štetec, špachtľa
- **Nevyžaduje vystuženie** (len kritické miesta a prestupy)
- Vysoko tixotropný materiál – **nesteká**
- Ochrana proti poveternostným vplyvom
- **Neemulgovateľný s vodou**
- **Odoláva stálemu kontaktu s vodou**

RESICON
RESIN SYSTEMS FOR CONSTRUCTING

RESICON AQUA PROTECT SYSTEM

ENVIRONMENTÁLNE RIEŠENIA

Hydroizolácia vodnobázovým polyuretánom aplikovaným za studena

1. Stály pevný podklad
2. (Optimálne) Sanácia povrchu
3. Základný náter (Nevyžaduje sa)
4. **HYDROIZOLAČNÁ MEMBRÁNA**
5. (Optimálne) Vrchný ochranný náter (podľa RAL)

Odporúča sa vodnobázový alifatický polyuretánový náter.

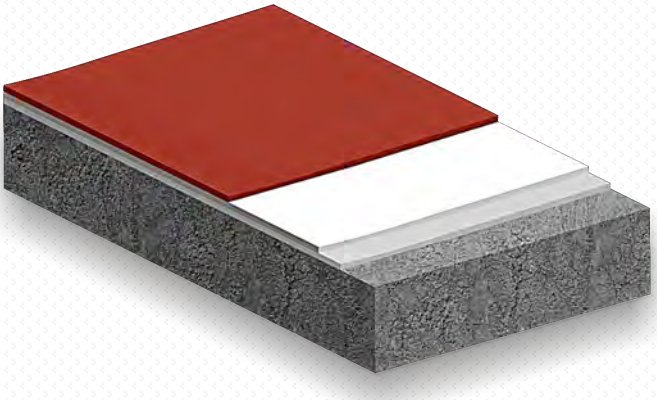

RESICON ACRYLIC RUBBER WATERPROOFING SYSTEM

Hydroizolácia vodnobázovým akrylovým náterom aplikovaným za studena

1. Stály pevný podklad
2. (Optimálne) Sanácia povrchu
3. Základný náter (Nevyžaduje sa)
4. **ACRIMPER**
   (Hydroizolačná membrána)
5. (Optimálne) Vrchný ochranný náter (podľa RAL)

RESICON DETAILS

Hydroizolácia detailov a ukončovacie práce

1. Stály pevný podklad
2. Základný náter
   (Vystuženie sa zväčša nevyžaduje)
3. **HYDROIZOLAČNÁ MEMBRÁNA**
4. (Optimálne) Vrchný ochranný náter

   Transparentný alebo pigmentovaný

RESICON BASIC TRADITIONAL ROOF SYSTEM

(BEZ VRCHNÉHO OCHRANNÉHO NÁTERU)

ŠPECIFIKÁCIA SYSTÉMU

- ✓ Jednoduchý tekutý hydroizolačný systém bez vrchného ochranného náteru alebo finálnej úpravy
- ✓ Hydroizolácia rôznych plôch bez pochôdznosti alebo s obmedzenou pochôdznosťou pre údržbové úkony

Kategória:	**HYDROIZOLÁCIA STUDENOU APLIKÁCIOU**
Typ produktu:	**1 zložkový Polyuretán**
Priľnavosť:	Betón, poter, murivo, dlaždice, kov, PVC, bitúmen, vláknitý cement
Hrúbka systému:	1,6 – 2,2 mm
Finálna úprava:	**Bez úpravy**
Finálna farba:	Šedá RAL 7001, Oxid červená, Tehlová, Biela
Podklad systému:	Súdržný a kompaktný, pevný, plochý, pravidelný, vyrovnaný, čistý, suchý

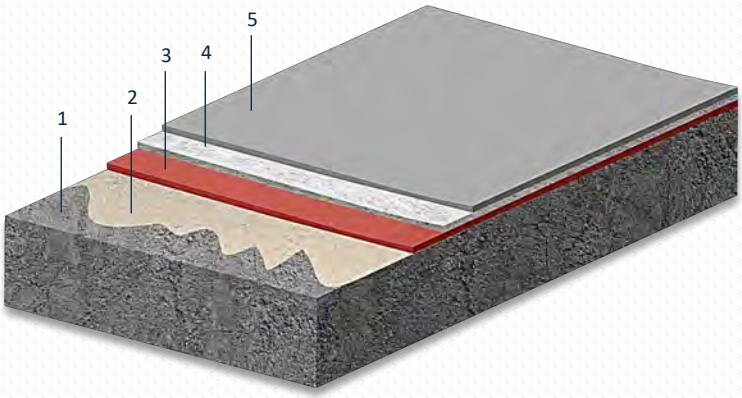

1. Podklad
2. Základný náter
3. Hydroizolačná vrstva
4. Geotextílna / Sklovláknitá výstuž
5. Hydroizolačná vrstva

ŠTRUKTÚRA SYSTÉMU		SPÔSOB APLIKÁCIE		SPOTREBA MATERIÁLU
ZÁKLADNÝ NÁTER	**POROSITY SEALER** Suchý porézny tvrdý povrch	**Štetec, valček, striekanie**	Prvá vrstva (zriedená riedidlom Rayston Solvent v objeme 10 – 15 %)	**0,15 – 0,25 kg/m²**
			Druhá vrstva (čistá)	**0,15 – 0,25 kg/m²**
HYDROIZOLAČNÁ MEMBRÁNA	**IMPERMAX / LY / ST / QC /** (10 alebo 25 rokov)	**Štetec, valček, stierka, (striekanie)**	**Vertikálny povrch: 3 vrstvy**	**3 x 0,7 kg/m²**
			Horizontálny povrch: 2 vrstvy [1]	**2 x 1 kg/m²**
		Rayston Fiber (Optimálne) [2] netkaná sklovláknitá výstuž	Vtlačením do mokrej prvej vrstvy. Všetky spoje prekryť v šírke aspoň 5 cm	**1 rolka / 50 – 150 m²**

[1] Odporúča sa v odlišnom farebnom odtieni ako prvá vrstva z dôvodu efektívnej kontroly pri prekrývaní nanášaných vrstiev !

[2] Pri lokálnych aplikáciách alebo detailoch, pri krajoch, hranách, spojoch a/alebo vertikálnom povrchu sa odporúča geotextílna tkanina **GEOMAX 80** (1 rolka / 30 – 100 m²)

Vystuženie hydroizolačnej vrstvy záleží od požiadaviek na životnosť hydroizolačnej membrány, resp. okrem oslabených a kritických miest sa nevyžaduje !

RESICON BASIC TRADITIONAL ROOF SYSTEM

(BEZ VRCHNÉHO OCHRANNÉHO NÁTERU)

ŠPECIFIKÁCIA SYSTÉMU

- ✓ Jednoduchý tekutý hydroizolačný systém bez vrchného ochranného náteru alebo finálnej úpravy
- ✓ Hydroizolácia rôznych plôch bez pochôdznosti alebo s obmedzenou pochôdznosťou pre údržbové úkony

Kategória: **HYDROIZOLÁCIA STUDENOU APLIKÁCIOU**
Typ produktu: **2 zložkový Polyuretán / Polyurea**
Priľnavosť: Betón, poter, murivo, dlaždice, kov, PVC, bitúmen, vláknitý cement
Hrúbka systému: 1,9 – 2,2 mm
Finálna úprava: **Bez úpravy**
Finálna farba : Šedá RAL 7001, Oxid červená, Tehlová
Podklad systému: Súdržný a kompaktný, pevný, plochý, pravidelný, vyrovnaný, čistý, suchý

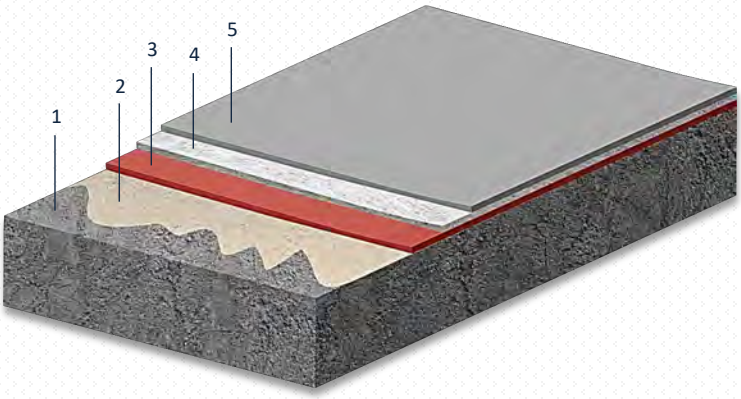

1. Podklad
2. Základný náter
3. Hydroizolačná vrstva
4. Geotextílna / Sklovláknitá výstuž
5. Hydroizolačná vrstva

ŠTRUKTÚRA SYSTÉMU		SPÔSOB APLIKÁCIE		SPOTREBA MATERIÁLU
ZÁKLADNÝ NÁTER	**POROSITY SEALER** Suchý porézny tvrdý povrch	**Štetec, valček, striekanie**	Prvá vrstva (zriedená riedidlom Rayston Solvent – 10-25 %)	**0,15 – 0,25 kg/m²**
			Druhá vrstva (čistá)	**0,15 – 0,25 kg/m²**
HYDROIZOLAČNÁ MEMBRÁNA	**IMPERMAX AQUA 2K / IMPERMAX 2K M /** (WET-ON-WET SYSTEM)	**Valček, stierka, (striekanie)**	**Vertikálny povrch: 3 vrstvy**	**3 x 0,7 kg/m²**
			Horizontálny povrch: 2 vrstvy [1]	**2 x 1 kg/m²**
	IMPERMAX COLD POLYUREA (10 až 25 rokov)	Impermax Cold Polyurea možno naniesť naraz v jednej vrstve pri spotrebe 2 kg/m²!		
		Rayston Fiber (Optimálne) [2] netkaná sklovláknitá výstuž	Vtlačením do mokrej prvej vrstvy. Všetky spoje prekryť v šírke aspoň 5 cm	**1 rolka / 50 – 150 m²**

WET ON WET Systém – po nanesení prvej (iniciačnej) vrstvy sa do materiálu vtlačí geotextília a následne nanesie zvyšok náteru bez toho, aby sa muselo čakať, kým iniciačná vrstva stuhne (tzv. mokrá vrstva na mokrú vrstvu). Technika nanášania náteru v jednej hrubej vrstve.

[1] Odporúča sa v odlišnom farebnom odtieni ako prvá vrstva z dôvodu efektívnej kontroly pri prekrývaní nanášaných vrstiev !

[2] Pri lokálnych aplikáciách alebo detailoch, pri krajoch, hranách, spojoch a/alebo vertikálnom povrchu sa odporúča geotextílna tkanina **GEOMAX 80** (1 rolka / 30 – 100 m²)

Vystuženie hydroizolačnej vrstvy záleží od požiadaviek na životnosť hydroizolačnej membrány, resp. okrem oslabených a kritických miest sa nevyžaduje !

Poznámka: Pri aplikácii Impermax 2K M sa odporúča použiť skôr Geomax 80.

RESICON s.r.o.
| Evy Kostolányiovej 39, Trnava 917 08, Slovenská republika | + 421 907 155 554 | resicon@resicon.sk | www.resicon.sk |

RESICON BASIC TRADITIONAL ROOF SYSTEM

(BEZ VRCHNÉHO OCHRANNÉHO NÁTERU)

ŠPECIFIKÁCIA SYSTÉMU

- ✓ Jednoduchý tekutý hydroizolačný systém bez vrchného ochranného náteru alebo finálnej úpravy
- ✓ Hydroizolácia rôznych plôch bez pochôdznosti alebo s obmedzenou pochôdznosťou pre údržbové úkony

Kategória:	**HYDROIZOLÁCIA HORÚCIM STRIEKANÍM**
Typ produktu:	**2 zložkový Polyuretán / Polyurea**
Priľnavosť:	Betón, poter, murivo, dlaždice, kov, PVC, bitúmen, vláknitý cement
Hrúbka systému:	1,9 – 2,2 mm
Finálna úprava:	**Bez úpravy**
Finálna farba :	Šedá RAL 7001, Oxid červená, Tehlová
Podklad systému:	Súdržný a kompaktný, pevný, plochý, pravidelný, vyrovnaný, čistý, suchý

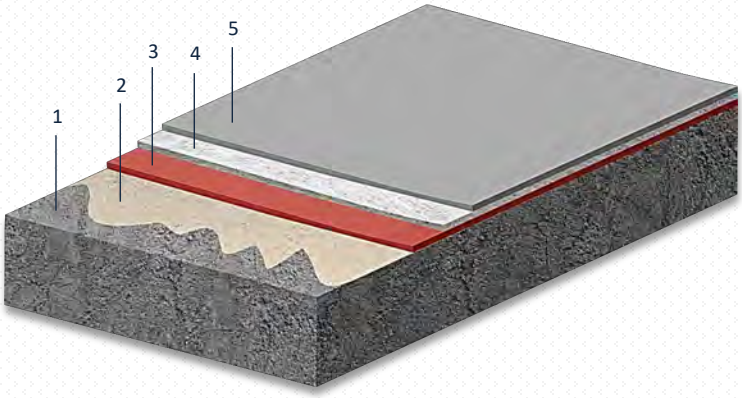

1. Podklad
2. Základný náter
3. Hydroizolačná vrstva
4. Geotextílna / Sklovláknitá výstuž
5. Hydroizolačná vrstva

ŠTRUKTÚRA SYSTÉMU		SPÔSOB APLIKÁCIE		SPOTREBA MATERIÁLU
ZÁKLADNÝ NÁTER	**POROSITY SEALER** [1] Suchý porézny tvrdý povrch	**Štetec, valček, striekanie**	Prvá vrstva (zriedená riedidlom Rayston Solvent – 10-25 %)	**0,15 – 0,25 kg/m²**
			Druhá vrstva (čistá)	**0,15 – 0,25 kg/m²**
HYDROIZOLAČNÁ MEMBRÁNA	**IMPERMAX 2K /** (25 ROKOV) **IMPERMAX POLYUREA H / FLEX /** (10 ROKOV) **RAYSTON POLYUREA / FAST / F** (25 ROKOV)	**Horúce striekanie**	**Vertikálny povrch: 1 vrstva**	**1 x 1,8 – 3 kg/m²**
			Horizontálny povrch: 1 vrstva	**1 x 2 – 3 kg/m²**
		Rayston Fiber (Optimálne) [2] netkaná sklovláknitá výstuž (NEVYŽADUJE SA)	Vtlačením do mokrej prvej vrstvy. Všetky spoje prekryť v šírke aspoň 5 cm	**1 rolka / 50 – 150 m²**

[1] V prípade potreby (efektívnejšia aplikácia) možno ako základný náter použiť **POLYUREA PRIMER** aplikovaný v jednej vrstve v spotrebe 0,3 – 0,4 kg/m²

[2] Pri aplikácii hydroizolačných membrán horúcim striekaním sa výstuž nevyžaduje ! Vystuženie hydroizolačnej vrstvy záleží od požiadaviek na životnosť hydroizolačnej membrány, resp. okrem oslabených a kritických miest sa nevyžaduje !

Pri lokálnych aplikáciách alebo detailoch, pri krajoch, hranách, spojoch a/alebo vertikálnom povrchu sa odporúča geotextílna tkanina **GEOMAX 80** (1 rolka / 30 – 100 m²)

Poznámka: Aplikácia týchto materiálov sa vykonáva len použitím špeciálneho dvojkomponentného striekacieho zariadenia s ohrevom zložiek podľa požiadaviek (Technický list produktu)

RESICON
RESIN SYSTEMS FOR CONSTRUCTING

RESICON BASIC GRAVEL ROOF SYSTEM

(SO ŠTRKOVÝM NÁSYPOM)

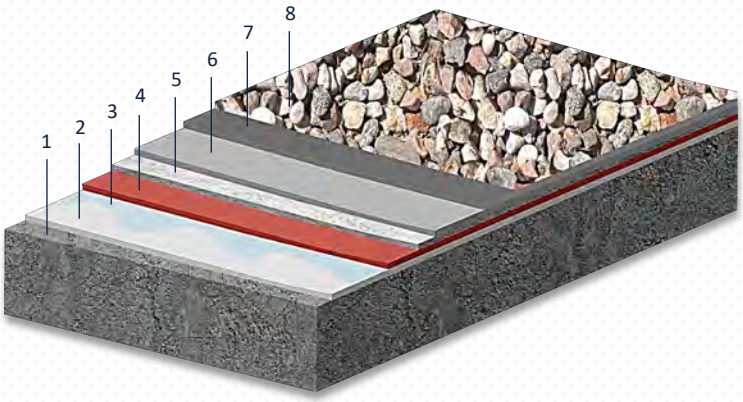

ŠPECIFIKÁCIA SYSTÉMU

- ✓ Jednoduchý tekutý hydroizolačný systém s finálnou úpravou – štrkovým násypom (ťažká ochrana) priamo na geotextílnu výstuž **Geomax Protec 200 g/m²**
- ✓ Hydroizolácia rôznych plôch bez pochôdznosti alebo s obmedzenou pochôdznosťou pre údržbové úkony

Kategória:	**HYDROIZOLÁCIA STUDENOU APLIKÁCIOU**
Typ produktu:	**1 zložkový Polyuretán**
Priľnavosť:	Betón, poter, murivo, dlaždice, PVC, bitúmen
Hrúbka systému:	1,6 – 2,2 mm
Finálna úprava:	**Variabilná frakcia štrku**
Finálna farba :	Podľa odtieňa štrku
Podklad systému :	Betón, súdržný a kompaktný, pevný, plochý, pravidelný, vyrovnaný, čistý, suchý

1. Podklad
2. Spádové dosky / Izolácia
3. Základný náter
4. Hydroizolačná vrstva
5. Geotextílna / Sklovláknitá výstuž
6. Hydroizolačná vrstva
7. Ochranná geotextília
8. Štrkový násyp

ŠTRUKTÚRA SYSTÉMU		SPÔSOB APLIKÁCIE		SPOTREBA MATERIÁLU
IZOLÁCIA / SPÁDOVÉ DOSKY	**Izolácia / Spádové dosky**	**Striekanie Mechanické kotvenie Lepenie, Voľné zaťaženie**	Rayston Foam – PUR izolačná pena PUR / PIR izolačné dosky, XPS, EPS, a iné ...	**25 – 350 mm**
ZÁKLADNÝ NÁTER	**POROSITY SEALER** Suchý porézny tvrdý povrch	**Štetec, valček, striekanie**	Prvá vrstva (10 – 25 % riedenie riedidlom Rayston Solvent)	**0,15 – 0,25 kg/m²**
			Druhá vrstva (čistá)	**0,15 – 0,25 kg/m²**
HYDROIZOLAČNÁ MEMBRÁNA	**IMPERMAX / LY / ST / QC** (10 alebo 25 rokov)	**Štetec, valček, stierka, (striekanie)**	**Vertikálny povrch: 3 vrstvy**	**3 x 0,7 kg/m²**
			Horizontálny povrch: 2 vrstvy [1]	**2 x 1 kg/m²**
		Rayston Fiber (Optimálne) [2] netkaná sklovláknitá výstuž	Vtlačením do mokrej prvej vrstvy. Všetky spoje prekryť v šírke aspoň 5 cm	**1 rolka / 50 – 150 m²**
OCHRANNÁ GEOTEXTÍLIA	**GEOMAX PROTEC 200** Geotextílna ochranná membrána	**Položenie a voľné zaťaženie**	Aplikácia na ešte nezatuhnutú – lepkavú vrstvu hydroizolačnej membrány. Všetky spoje prekryť v šírke aspoň 5 cm	**1 rolka / 100 – 200 m²**
	Štrkový násyp	Pri menších plochách stačí násyp štrku priamo na hydroizolačnú membránu. Pri väčších sa odporúča použiť geotextílnu membránu		

[1] Odporúča sa v odlišnom farebnom odtieni ako prvá vrstva z dôvodu efektívnej kontroly pri prekrývaní nanášaných vrstiev !

[2] Pri lokálnych aplikáciách alebo detailoch, pri krajoch, hranách, spojoch a/alebo vertikálnom povrchu sa odporúča geotextílna tkanina **GEOMAX 80** (1 rolka / 30 – 100 m²)

Vystuženie hydroizolačnej vrstvy záleží od požiadaviek na životnosť hydroizolačnej membrány, resp. okrem oslabených a kritických miest sa nevyžaduje !

RESICON s.r.o.
| Evy Kostolányiovej 39, Trnava 917 08, Slovenská republika | + 421 907 155 554 | resicon@resicon.sk | www.resicon.sk |

RESICON
RESIN SYSTEMS FOR CONSTRUCTING

RESICON BASIC GRAVEL ROOF SYSTEM

(SO ŠTRKOVÝM NÁSYPOM)

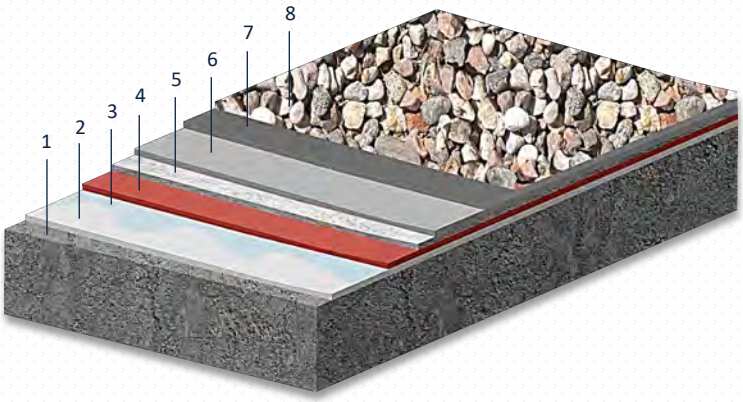

ŠPECIFIKÁCIA SYSTÉMU

- ✓ Jednoduchý tekutý hydroizolačný systém s finálnou úpravou – štrkovým násypom (ťažká ochrana) priamo na geotextílnu výstuž **Geomax Protec 200 g/m²**
- ✓ Hydroizolácia rôznych plôch bez pochôdznosti alebo s obmedzenou pochôdznosťou pre údržbové úkony

Kategória:	**HYDROIZOLÁCIA STUDENOU APLIKÁCIOU**
Typ produktu:	**2 zložkový Polyuretán / Polyurea**
Priľnavosť:	Betón, poter, murivo, dlaždice, PVC, bitúmen
Hrúbka systému:	1,9 – 2,2 mm
Finálna úprava:	**Variabilná frakcia štrku**
Finálna farba :	Podľa odtieňa štrku
Podklad systému :	Betón, súdržný a kompaktný, pevný, plochý, pravidelný, vyrovnaný, čistý, suchý

1. Podklad
2. Spádové dosky / Izolácia
3. Základný náter
4. Hydroizolačná vrstva
5. Geotextílna / Sklovláknitá výstuž
6. Hydroizolačná vrstva
7. Ochranná geotextília
8. Štrkový násyp

ŠTRUKTÚRA SYSTÉMU		SPÔSOB APLIKÁCIE		SPOTREBA MATERIÁLU
IZOLÁCIA / SPÁDOVÉ DOSKY	**Izolácia / Spádové dosky**	**Striekanie Mechanické kotvenie Lepenie, Voľné zaťaženie**	Rayston Foam – PUR izolačná pena PUR / PIR izolačné dosky, XPS, EPS, a iné ...	**25 – 350 mm**
ZÁKLADNÝ NÁTER	**POROSITY SEALER** Suchý porézny tvrdý povrch	**Štetec, valček, striekanie**	Prvá vrstva (10 – 25 % riedenie riedidlom Rayston Solvent)	**0,15 – 0,25 kg/m²**
			Druhá vrstva (čistá)	**0,15 – 0,25 kg/m²**
HYDROIZOLAČNÁ MEMBRÁNA	**IMPERMAX AQUA 2K / IMPERMAX 2K M /** (WET-ON-WET SYSTEM)	**Valček, stierka, (striekanie)**	**Vertikálny povrch: 3 vrstvy**	**3 x 0,7 kg/m²**
			Horizontálny povrch: 2 vrstvy [1]	**2 x 1 kg/m²**
	IMPERMAX COLD POLYUREA (10 až 25 rokov)	Impermax Cold Polyurea možno naniesť naraz v jednej vrstve pri spotrebe 2 kg/m²!		
		Rayston Fiber (Optimálne) [2] netkaná sklovláknitá výstuž	Vtlačením do mokrej prvej vrstvy. Všetky spoje prekryť v šírke aspoň 5 cm	**1 rolka / 50 – 150 m²**
OCHRANNÁ GEOTEXTÍLIA	**GEOMAX PROTEC 200** Geotextílna ochranná membrána	**Položenie a voľné zaťaženie**	Aplikácia na ešte nezatuhnutú – lepkavú vrstvu hydroizolačnej membrány. Všetky spoje prekryť v šírke aspoň 5 cm	**1 rolka / 100 – 200 m²**
ŠTRK	**Štrkový násyp**	Pri menších plochách stačí násyp štrku priamo na hydroizolačnú membránu. Pri väčších sa odporúča použiť geotextílnu membránu		

[1] Odporúča sa v odlišnom farebnom odtieni ako prvá vrstva z dôvodu efektívnej kontroly pri prekrývaní nanášaných vrstiev !

[2] Pri lokálnych aplikáciách alebo detailoch, pri krajoch, hranách, spojoch a/alebo vertikálnom povrchu sa odporúča geotextílna tkanina **GEOMAX 80** (1 rolka / 30 – 100 m²). Vystuženie hydroizolačnej vrstvy záleží od požiadaviek na životnosť hydroizolačnej membrány, resp. okrem oslabených a kritických miest sa nevyžaduje !

WET ON WET Systém – po nanesení prvej (iniciačnej) vrstvy sa do materiálu vtlačí geotextília a následne nanesie zvyšok náteru bez toho, aby sa muselo čakať, kým iniciačná vrstva stuhne (tzv. mokrá vrstva na mokrú vrstvu). Technika nanášania náteru v jednej hrubej vrstve.

RESICON s.r.o.
| Evy Kostolányiovej 39, Trnava 917 08, Slovenská republika | + 421 907 155 554 | resicon@resicon.sk | www.resicon.sk |

RESICON
RESIN SYSTEMS FOR CONSTRUCTING

RESICON BASIC GRAVEL ROOF SYSTEM

(SO ŠTRKOVÝM NÁSYPOM)

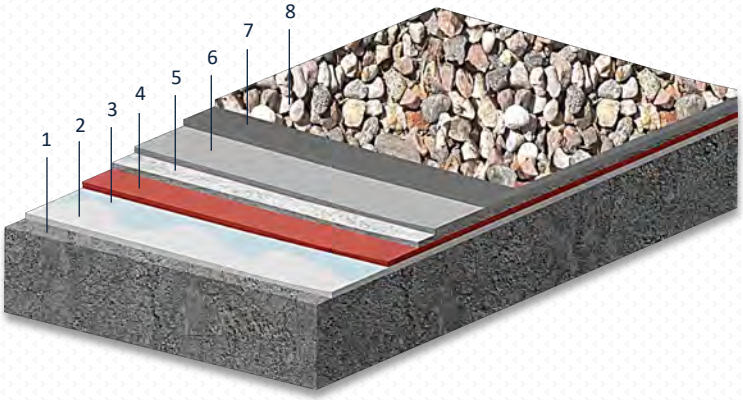

ŠPECIFIKÁCIA SYSTÉMU

- ✓ Jednoduchý tekutý hydroizolačný systém s finálnou úpravou – štrkovým násypom (ťažká ochrana) priamo na geotextílnu výstuž **Geomax Protec 200 g/m²**
- ✓ Hydroizolácia rôznych plôch bez pochôdznosti alebo s obmedzenou pochôdznosťou pre údržbové úkony

Kategória:	**HYDROIZOLÁCIA HORÚCIM STRIEKANÍM**
Typ produktu:	**2 zložkový Polyuretán / Polyurea**
Priľnavosť:	Betón, poter, murivo, dlaždice, PVC, bitúmen
Hrúbka systému:	1,9 – 2,2 mm
Finálna úprava:	**Variabilná frakcia štrku**
Finálna farba :	Podľa odtieňa štrku
Podklad systému :	Betón, súdržný a kompaktný, pevný, plochý, pravidelný, vyrovnaný, čistý, suchý

1. Podklad
2. Spádové dosky / Izolácia
3. Základný náter
4. Hydroizolačná vrstva
5. Geotextílna / Sklovláknitá výstuž
6. Hydroizolačná vrstva
7. Ochranná geotextília
8. Štrkový násyp

ŠTRUKTÚRA SYSTÉMU		SPÔSOB APLIKÁCIE		SPOTREBA MATERIÁLU
IZOLÁCIA / SPÁDOVÉ DOSKY	**Izolácia / Spádové dosky**	**Striekanie** **Mechanické kotvenie** **Lepenie, Voľné zaťaženie**	Rayston Foam – PUR izolačná pena PUR / PIR izolačné dosky, XPS, EPS, a iné ...	**25 – 350 mm**
ZÁKLADNÝ NÁTER	**POROSITY SEALER** [1] Suchý porézny tvrdý povrch	**Štetec, valček, striekanie**	Prvá vrstva (10 – 25 % riedenie riedidlom Rayston Solvent)	**0,15 – 0,25 kg/m²**
			Druhá vrstva (čistá)	**0,15 – 0,25 kg/m²**
HYDROIZOLAČNÁ MEMBRÁNA	**IMPERMAX 2K /** (25 ROKOV) **IMPERMAX POLYUREA H / FLEX /** (10 ROKOV) **RAYSTON POLYUREA / FAST / F** (25 ROKOV)	**Horúce striekanie**	**Vertikálny povrch: 1 vrstva**	**1 x 2 – 2,2 kg/m²**
			Horizontálny povrch: 1 vrstva	**1 x 2 – 3 kg/m²**
		Rayston Fiber (Optimálne) [2] netkaná sklovláknitá výstuž (NEVYŽADUJE SA)	Vtlačením do mokrej prvej vrstvy. Všetky spoje prekryť v šírke aspoň 5 cm	**1 rolka / 50 – 150 m²**
OCHRANNÁ GEOTEXTÍLIA	**GEOMAX PROTEC 200** Geotextílna ochranná membrána	**Položenie a voľné zaťaženie**	Aplikácia na ešte nezatuhnutú – lepkavú vrstvu hydroizolačnej membrány. Všetky spoje prekryť v šírke aspoň 5 cm	**1 rolka / 100 – 200 m²**
	Štrkový násyp	Pri menších plochách stačí násyp štrku priamo na hydroizolačnú membránu. Pri väčších sa odporúča použiť geotextílnu membránu		

[1] V prípade potreby (efektívnejšia aplikácia) možno ako základný náter použiť **POLYUREA PRIMER** aplikovaný v jednej vrstve v spotrebe 0,3 – 0,4 kg/m²

[2] Pri aplikácii hydroizolačných membrán horúcim striekaním sa výstuž nevyžaduje ! Vystuženie hydroizolačnej vrstvy záleží od požiadaviek na životnosť hydroizolačnej membrány, resp. okrem oslabených a kritických miest sa nevyžaduje ! Pri lokálnych aplikáciách alebo detailoch, pri krajoch, hranách, spojoch a/alebo vertikálnom povrchu sa odporúča geotextílna tkanina **GEOMAX 80** (1 rolka / 30 – 100 m²)

Poznámka: Aplikácia týchto materiálov sa vykonáva len použitím špeciálneho dvojkomponentného striekacieho zariadenia s ohrevom zložiek podľa požiadaviek (Technický list produktu)

RESICON s.r.o.
| Evy Kostolányiovej 39, Trnava 917 08, Slovenská republika | + 421 907 155 554 | resicon@resicon.sk | www.resicon.sk |

RESICON BASIC GRAVEL INVERTED ROOF SYSTEM

(OBRÁTENÝ SYSTÉM TEPELNEJ IZOLÁCIE SO ŠTRKOVÝM NÁSYPOM)

ŠPECIFIKÁCIA SYSTÉMU

- ✓ Jednoduchý tekutý hydroizolačný systém s finálnou úpravou – štrkovým násypom (ťažká ochrana) priamo na geotextílnu výstuž **Geomax Protec 200 g/m²**
- ✓ Hydroizolácia rôznych plôch bez pochôdznosti alebo s obmedzenou pochôdznosťou pre údržbové úkony

Kategória: **HYDROIZOLÁCIA STUDENOU APLIKÁCIOU**
Typ produktu: **1 zložkový Polyuretán**
Priľnavosť: Betón, poter, murivo, dlaždice, PVC, bitúmen
Hrúbka systému: 1,6 – 2,2 mm
Finálna úprava: **Variabilná frakcia štrku**
Finálna farba : Podľa odtieňa štrku
Podklad systému : Betón, súdržný a kompaktný, pevný, plochý, pravidelný, vyrovnaný, čistý, suchý

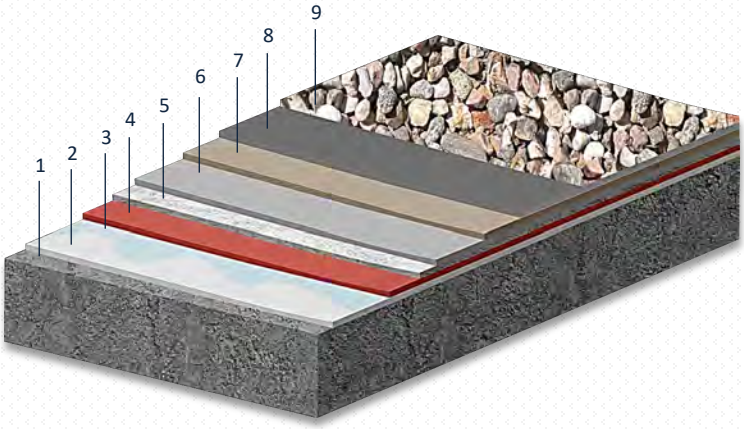

1. Podklad
2. Spádové dosky
3. Základný náter
4. Hydroizolačná vrstva
5. Geotextílna / Sklovláknitá výstuž
6. Hydroizolačná vrstva
7. Tepelná izolácia
8. Ochranná geotextília
9. Štrkový násyp

ŠTRUKTÚRA SYSTÉMU		SPÔSOB APLIKÁCIE		SPOTREBA MATERIÁLU
SPÁDOVÉ DOSKY	**Spádové dosky**	**Mechanické kotvenie, Lepenie, Voľné zaťaženie**		
ZÁKLADNÝ NÁTER	**POROSITY SEALER** Suchý porézny tvrdý povrch	**Štetec, valček, striekanie**	Prvá vrstva (10 – 25 % riedenie riedidlom Rayston Solvent)	**0,15 – 0,25 kg/m²**
			Druhá vrstva (čistá)	**0,15 – 0,25 kg/m²**
HYDROIZOLAČNÁ MEMBRÁNA	**MPERMAX / LY / ST / QC** (10 alebo 25 rokov)	**Štetec, valček, stierka, (striekanie)**	**Vertikálny povrch: 3 vrstvy**	**3 x 0,7 kg/m²**
			Horizontálny povrch: 2 vrstvy [1]	**2 x 1 kg/m²**
		Rayston Fiber (Optimálne) [2] netkaná sklovláknitá výstuž	Vtlačením do mokrej prvej vrstvy. Všetky spoje prekryť v šírke aspoň 5 cm	**1 rolka / 50 – 150 m²**
TEPELNÁ IZOLÁCIA	**Tepelná Izolácia**	**Striekanie, Lepenie, Kotvenie, Voľné zaťaženie** (Odporúča sa lepenie adhéznym náterom na hydroizolačnú membránu) Rayston Foam – PUR izolačná pena, PUR / PIR izolačné dosky, XPS, EPS, a iné		**25 – 350 mm**
OCHRANNÁ GEOTEXTÍLIA	**GEOMAX PROTEC 200** Geotextílna ochranná membrána	**Lepenie** (adhéznym náterom na hydroizolačnú membránu) **alebo voľné zaťaženie** (Aplikácia na ešte nezatuhnutej lepkavej vrstve hydroizolačnej membrány) Všetky spoje prekryť v šírke aspoň 5 cm		**1 rolka / 100 – 200 m²**
	Štrkový násyp	Pri menších plochách stačí násyp štrku priamo na hydroizolačnú membránu. Pri väčších sa odporúča použiť geotextílnu membránu		

[1] Odporúča sa v odlišnom farebnom odtieni ako prvá vrstva z dôvodu efektívnej kontroly pri prekrývaní nanášaných vrstiev !

[2] Pri lokálnych aplikáciách alebo detailoch, pri krajoch, hranách, spojoch a/alebo vertikálnom povrchu sa odporúča geotextílna tkanina **GEOMAX 80** (1 rolka / 30 – 100 m²)

Vystuženie hydroizolačnej vrstvy záleží od požiadaviek na životnosť hydroizolačnej membrány, resp. okrem oslabených a kritických miest sa nevyžaduje !

RESICON s.r.o.
| Evy Kostolányiovej 39, Trnava 917 08, Slovenská republika | + 421 907 155 554 | resicon@resicon.sk | www.resicon.sk |

RESICON
RESIN SYSTEMS FOR CONSTRUCTING

RESICON BASIC GRAVEL INVERTED ROOF SYSTEM

(OBRÁTENÝ SYSTÉM TEPELNEJ IZOLÁCIE SO ŠTRKOVÝM NÁSYPOM)

ŠPECIFIKÁCIA SYSTÉMU

- ✓ Jednoduchý tekutý hydroizolačný systém s finálnou úpravou – štrkovým násypom (ťažká ochrana) priamo na geotextílnu výstuž **Geomax Protec 200 g/m²**
- ✓ Hydroizolácia rôznych plôch bez pochôdznosti alebo s obmedzenou pochôdznosťou pre údržbové úkony

Kategória: **HYDROIZOLÁCIA STUDENOU APLIKÁCIOU**
Typ produktu: **2 zložkový Polyuretán / Polyurea**
Priľnavosť: Betón, poter, murivo, dlaždice, PVC, bitúmen
Hrúbka systému: 1,9 – 2,2 mm
Finálna úprava: **Variabilná frakcia štrku**
Finálna farba : Podľa odtieňa štrku
Podklad systému : Betón, súdržný a kompaktný, pevný, plochý, pravidelný, vyrovnaný, čistý, suchý

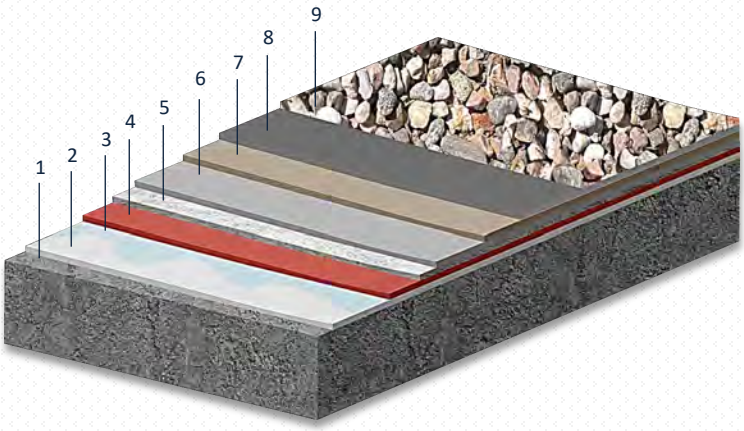

1. Podklad
2. Spádové dosky
3. Základný náter
4. Hydroizolačná vrstva
5. Geotextílna / Sklovláknitá výstuž
6. Hydroizolačná vrstva
7. Tepelná izolácia
8. Ochranná geotextília
9. Štrkový násyp

ŠTRUKTÚRA SYSTÉMU		SPÔSOB APLIKÁCIE		SPOTREBA MATERIÁLU
SPÁDOVÉ DOSKY	**Spádové dosky**	**Mechanické kotvenie**, **Lepenie, Voľné zaťaženie**		
ZÁKLADNÝ NÁTER	**POROSITY SEALER** Suchý porézny tvrdý povrch	**Štetec, valček, striekanie**	Prvá vrstva (10 – 25 % riedenie riedidlom Rayston Solvent)	**0,15 – 0,25 kg/m²**
			Druhá vrstva (čistá)	**0,15 – 0,25 kg/m²**
HYDROIZOLAČNÁ MEMBRÁNA	**IMPERMAX AQUA 2K / IMPERMAX 2K M /** (WET-ON-WET SYSTEM)	**Valček, stierka, (striekanie)**	**Vertikálny povrch:** **3 vrstvy**	**3 x 0,7 kg/m²**
			Horizontálny povrch: **2 vrstvy** [1]	**2 x 1 kg/m²**
	IMPERMAX COLD POLYUREA (10 až 25 rokov)	Impermax Cold Polyurea možno naniesť naraz v jednej vrstve pri spotrebe 2 kg/m²!		
		Rayston Fiber (Optimálne) [2] netkaná sklovláknitá výstuž	Vtlačením do mokrej prvej vrstvy. Všetky spoje prekryť v šírke aspoň 5 cm	**1 rolka / 50 – 150 m²**
TEPELNÁ IZOLÁCIA	**Tepelná Izolácia**	**Striekanie, Lepenie, Kotvenie, Voľné zaťaženie** (Odporúča sa lepenie adhéznym náterom na hydroizolačnú membránu)		**25 – 350 mm**
		Rayston Foam – PUR izolačná pena, PUR / PIR izolačné dosky, XPS, EPS, a iné		
OCHRANNÁ GEOTEXTÍLIA	**GEOMAX PROTEC 200** Geotextílna ochranná membrána	**Lepenie** (adhéznym náterom na hydroizolačnú membránu) **alebo voľné zaťaženie** (Aplikácia na ešte nezatuhnutej lepkavej vrstve hydroizolačnej membrány) Všetky spoje prekryť v šírke aspoň 5 cm		**1 rolka / 100 – 200 m²**
	Štrkový násyp	Pri menších plochách stačí násyp štrku priamo na hydroizolačnú membránu. Pri väčších sa odporúča použiť geotextílnu membránu		

[1] Odporúča sa v odlišnom farebnom odtieni ako prvá vrstva z dôvodu efektívnej kontroly pri prekrývaní nanášaných vrstiev !

[2] Pri lokálnych aplikáciách alebo detailoch, pri krajoch, hranách, spojoch a/alebo vertikálnom povrchu sa odporúča geotextílna tkanina **GEOMAX 80** (1 rolka / 30 – 100 m²). Vystuženie hydroizolačnej vrstvy záleží od požiadaviek na životnosť hydroizolačnej membrány, resp. okrem oslabených a kritických miest sa nevyžaduje !

WET ON WET Systém – po nanesení prvej (iniciačnej) vrstvy sa do materiálu vtlačí geotextília a následne nanesie zvyšok náteru bez toho, aby sa muselo čakať, kým iniciačná vrstva stuhne (tzv. mokrá vrstva na mokrú vrstvu). Technika nanášania náteru v jednej hrubej vrstve.

RESICON s.r.o.
| Evy Kostolányiovej 39, Trnava 917 08, Slovenská republika | + 421 907 155 554 | resicon@resicon.sk | www.resicon.sk |

RESICON
RESIN SYSTEMS FOR CONSTRUCTING

RESICON BASIC GRAVEL INVERTED ROOF SYSTEM

(OBRÁTENÝ SYSTÉM TEPELNEJ IZOLÁCIE SO ŠTRKOVÝM NÁSYPOM)

ŠPECIFIKÁCIA SYSTÉMU

- ✓ Jednoduchý tekutý hydroizolačný systém s finálnou úpravou – štrkovým násypom (ťažká ochrana) priamo na geotextílnu výstuž **Geomax Protec 200 g/m²**
- ✓ Hydroizolácia rôznych plôch bez pochôdznosti alebo s obmedzenou pochôdznosťou pre údržbové úkony

Kategória: **HYDROIZOLÁCIA HORÚCIM STRIEKANÍM**
Typ produktu: **2 zložkový Polyuretán / Polyurea**
Priľnavosť: Betón, poter, murivo, dlaždice, PVC, bitúmen
Hrúbka systému: 1,9 – 2,2 mm
Finálna úprava: **Variabilná frakcia štrku**
Finálna farba : Podľa odtieňa štrku
Podklad systému : Betón, súdržný a kompaktný, pevný, plochý, pravidelný, vyrovnaný, čistý, suchý

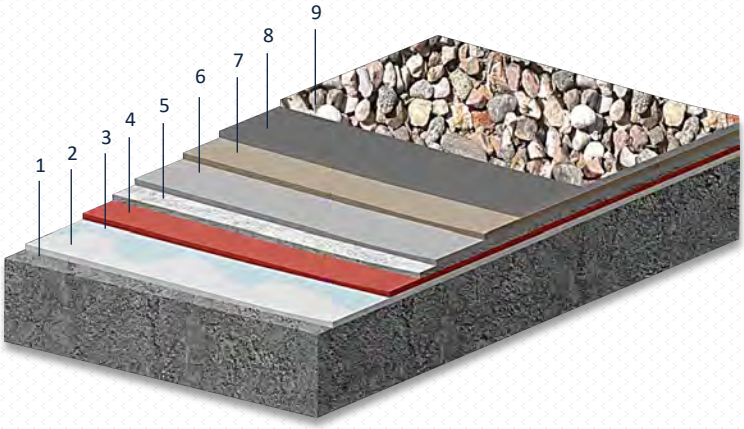

1. Podklad
2. Spádové dosky
3. Základný náter
4. Hydroizolačná vrstva
5. Geotextílna / Sklovláknitá výstuž
6. Hydroizolačná vrstva
7. Tepelná izolácia
8. Ochranná geotextília
9. Štrkový násyp

ŠTRUKTÚRA SYSTÉMU		SPÔSOB APLIKÁCIE		SPOTREBA MATERIÁLU
SPÁDOVÉ DOSKY	**Spádové dosky**	**Mechanické kotvenie**, **Lepenie, Voľné zaťaženie**		
ZÁKLADNÝ NÁTER	**POROSITY SEALER** [1] Suchý porézny tvrdý povrch	**Štetec, valček, striekanie**	Prvá vrstva (10 – 25 % riedenie riedidlom Rayston Solvent)	**0,15 – 0,25 kg/m²**
			Druhá vrstva (čistá)	**0,15 – 0,25 kg/m²**
HYDROIZOLAČNÁ MEMBRÁNA	**IMPERMAX 2K /** (25 ROKOV) **IMPERMAX POLYUREA H / FLEX /** (10 ROKOV) **RAYSTON POLYUREA / FAST / F** (25 ROKOV)	**Horúce striekanie**	**Vertikálny povrch: 1 vrstva**	**1 x 2 – 2,2 kg/m²**
			Horizontálny povrch: 1 vrstva	**1 x 2 – 3 kg/m²**
		Rayston Fiber (Optimálne) [2] netkaná sklovláknitá výstuž (NEVYŽADUJE SA)	Vtlačením do mokrej prvej vrstvy. Všetky spoje prekryť v šírke aspoň 5 cm	**1 rolka / 50 – 150 m²**
TEPELNÁ IZOLÁCIA	**Tepelná Izolácia**	**Striekanie, Lepenie, Kotvenie, Voľné zaťaženie** (Odporúča sa lepenie adhéznym náterom na hydroizolačnú membránu) Rayston Foam – PUR izolačná pena, PUR / PIR izolačné dosky, XPS, EPS, a iné		**25 – 350 mm**
OCHRANNÁ GEOTEXTÍLIA	**GEOMAX PROTEC 200** Geotextílna ochranná membrána	**Lepenie** (adhéznym náterom na hydroizolačnú membránu) **alebo voľné zaťaženie** (Aplikácia na ešte nezatuhnutej lepkavej vrstve hydroizolačnej membrány) Všetky spoje prekryť v šírke aspoň 5 cm		**1 rolka / 100 – 200 m²**
	Štrkový násyp	Pri menších plochách stačí násyp štrku priamo na hydroizolačnú membránu. Pri väčších sa odporúča použiť geotextílnu membránu		

1 V prípade potreby (efektívnejšia aplikácia) možno ako základný náter použiť **POLYUREA PRIMER** aplikovaný v jednej vrstve v spotrebe 0,3 – 0,4 kg/m²

2 Pri aplikácii hydroizolačných membrán horúcim striekaním sa výstuž nevyžaduje ! Vystuženie hydroizolačnej vrstvy záleží od požiadaviek na životnosť hydroizolačnej membrány, resp. okrem oslabených a kritických miest sa nevyžaduje ! Pri lokálnych aplikáciách alebo detailoch, pri krajoch, hranách, spojoch a/alebo vertikálnom povrchu sa odporúča geotextílna tkanina **GEOMAX 80** (1 rolka / 30 – 100 m²)

Poznámka: Aplikácia týchto materiálov sa vykonáva len použitím špeciálneho dvojkomponentného striekacieho zariadenia s ohrevom zložiek podľa požiadaviek (Technický list produktu)

RESICON s.r.o.
| Evy Kostolányiovej 39, Trnava 917 08, Slovenská republika | + 421 907 155 554 | resicon@resicon.sk | www.resicon.sk |

RESICON
RESIN SYSTEMS FOR CONSTRUCTING

RESICON BASIC TILED ROOF SYSTEM

(S FINÁLNOU ÚPRAVOU DLAŽDICAMI)

ŠPECIFIKÁCIA SYSTÉMU

- ✓ Jednoduchý tekutý hydroizolačný systém s finálnou úpravou – dlaždicami (ťažká ochrana)
- ✓ Uloženie priamo na hydroizolačnú membránu alebo na geotextílnu výstuž **Geomax Protec 200 g/m²**
- ✓ Hydroizolácia rôznych plôch s obmedzenou záťažou alebo ľahkou pochôdznosťou

Kategória:	**HYDROIZOLÁCIA STUDENOU APLIKÁCIOU**
Typ produktu:	**1 zložkový Polyuretán**
Priľnavosť:	Betón, poter, murivo, bitúmen, asfalt
Hrúbka systému:	1,6 – 2,2 mm
Finálna úprava:	**Keramická dlažba, obklad**
Finálna farba :	Podľa vlastného výberu
Podklad systému :	Súdržný a kompaktný, pevný, plochý, pravidelný, vyrovnaný, čistý, suchý

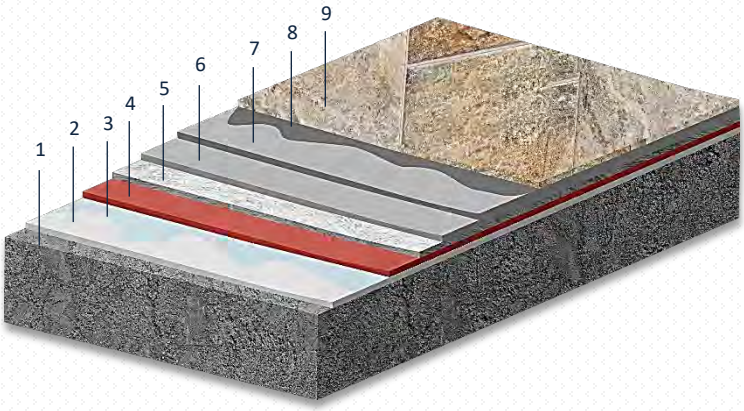

1. Podklad
2. Spádové dosky / Izolácia
3. Základný náter
4. Hydroizolačná vrstva
5. Geotextílna / Sklovláknitá výstuž
6. Hydroizolačná vrstva
7. Ochranná geotextília
8. Malta / Lepidlo
9. Keramická dlažba

ŠTRUKTÚRA SYSTÉMU		SPÔSOB APLIKÁCIE		SPOTREBA MATERIÁLU
SPÁDOVÉ DOSKY / IZOLÁCIA	**Spádové dosky**	**Striekanie** **Mechanické kotvenie** **Lepenie, Voľné zaťaženie**	Rayston Foam – PUR izolačná pena PUR / PIR izolačné dosky, XPS, EPS, a iné ...	**25 – 350 mm**
ZÁKLADNÝ NÁTER	**POROSITY SEALER** Suchý porézny tvrdý povrch	**Štetec, valček, striekanie**	Prvá vrstva (10 – 25 % riedenie riedidlom Rayston Solvent)	**0,15 – 0,25 kg/m²**
			Druhá vrstva (čistá)	**0,15 – 0,25 kg/m²**
HYDROIZOLAČNÁ MEMBRÁNA	**MPERMAX / LY / ST / QC** (10 alebo 25 rokov)	**Štetec, valček, stierka, (striekanie)**	**Vertikálny povrch: 3 vrstvy**	**3 x 0,7 kg/m²**
			Horizontálny povrch: 2 vrstvy [1]	**2 x 1 kg/m²**
		Rayston Fiber (Optimálne) [2] netkaná sklovláknitá výstuž	Vtlačením do mokrej prvej vrstvy. Všetky spoje prekryť v šírke aspoň 5 cm	**1 rolka / 50 – 150 m²**
OCHRANNÁ GEOTEXTÍLIA	**GEOMAX PROTEC 200** Geotextílna ochranná membrána	**Lepenie** (adhéznym náterom na hydroizolačnú membránu) **alebo voľné zaťaženie** (Aplikácia na ešte nezatuhnutej lepkavej vrstve hydroizolačnej membrány)		**1 rolka / 100 – 200 m²**
LEPIDLO / MALTA	**Lepidlo / Malta** CT2 FT Typ (Flexibilné lepidlo typu C2)	Pri menších plochách stačí naniesť maltu priamo na membránu tak, že sa nanesie ešte jedna tenká vrstva Impermax pri spotrebe 0,5 kg/m² a lepkavá vrstva sa posype kremičitým pieskom (0,4 – 0,8 mm) pri spotrebe 3 – 4 kg/m². Pri väčších sa odporúča použiť geotextílnu membránu.		
DLAŽDICE	**Keramická dlažba**			

[1] Odporúča sa v odlišnom farebnom odtieni ako prvá vrstva z dôvodu efektívnej kontroly pri prekrývaní nanášaných vrstiev !

[2] Pri lokálnych aplikáciách alebo detailoch, pri krajoch, hranách, spojoch a/alebo vertikálnom povrchu sa odporúča geotextílna tkanina **GEOMAX 80** (1 rolka / 30 – 100 m²)

Vystuženie hydroizolačnej vrstvy záleží od požiadaviek na životnosť hydroizolačnej membrány, resp. okrem oslabených a kritických miest sa nevyžaduje !

RESICON s.r.o.
| Evy Kostolányiovej 39, Trnava 917 08, Slovenská republika | + 421 907 155 554 | resicon@resicon.sk | www.resicon.sk |

RESICON
RESIN SYSTEMS FOR CONSTRUCTING

RESICON BASIC TILED ROOF SYSTEM

(S FINÁLNOU ÚPRAVOU DLAŽDICAMI)

ŠPECIFIKÁCIA SYSTÉMU

- ✓ Jednoduchý tekutý hydroizolačný systém s finálnou úpravou – dlaždicami (ťažká ochrana)
- ✓ Uloženie priamo na hydroizolačnú membránu alebo na geotextílnu výstuž **Geomax Protec 200 g/m²**
- ✓ Hydroizolácia rôznych plôch s obmedzenou záťažou alebo ľahkou pochôdznosťou

Kategória:	**HYDROIZOLÁCIA STUDENOU APLIKÁCIOU**
Typ produktu:	**2 zložkový Polyuretán / Polyurea**
Priľnavosť:	Betón, poter, murivo, bitúmen, asfalt
Hrúbka systému:	1,9 – 2,2 mm
Finálna úprava:	**Keramická dlažba, obklad**
Finálna farba :	Podľa vlastného výberu
Podklad systému :	Súdržný a kompaktný, pevný, plochý, pravidelný, vyrovnaný, čistý, suchý

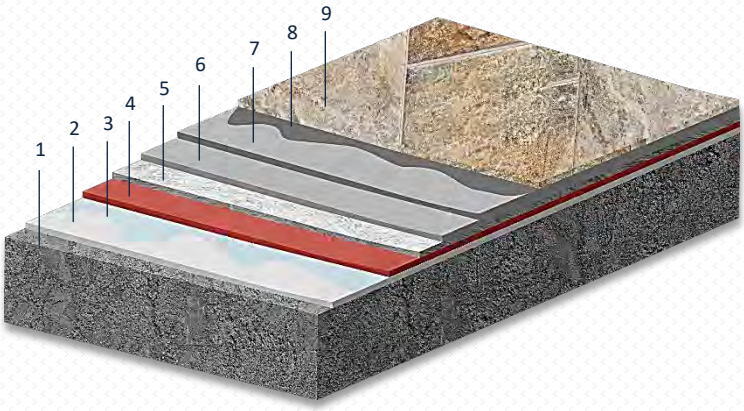

1. Podklad
2. Spádové dosky / Izolácia
3. Základný náter
4. Hydroizolačná vrstva
5. Geotextílna / Sklovláknitá výstuž
6. Hydroizolačná vrstva
7. Ochranná geotextília
8. Malta / Lepidlo
9. Keramická dlažba

ŠTRUKTÚRA SYSTÉMU		SPÔSOB APLIKÁCIE		SPOTREBA MATERIÁLU
SPÁDOVÉ DOSKY / IZOLÁCIA	**Spádové dosky**	**Striekanie** **Mechanické kotvenie** **Lepenie, Voľné zaťaženie**	Rayston Foam – PUR izolačná pena PUR / PIR izolačné dosky, XPS, EPS, a iné ...	**25 – 350 mm**
ZÁKLADNÝ NÁTER	**POROSITY SEALER** Suchý porézny tvrdý povrch	**Štetec, valček, striekanie**	Prvá vrstva (10 – 25 % riedenie riedidlom Rayston Solvent)	**0,15 – 0,25 kg/m²**
			Druhá vrstva (čistá)	**0,15 – 0,25 kg/m²**
HYDROIZOLAČNÁ MEMBRÁNA	**IMPERMAX AQUA 2K / IMPERMAX 2K M /** (WET-ON-WET SYSTEM)	**Valček, stierka, (striekanie)**	**Vertikálny povrch: 3 vrstvy**	**3 x 0,7 kg/m²**
			Horizontálny povrch: 2 vrstvy [1]	**2 x 1 kg/m²**
	IMPERMAX COLD POLYUREA (10 až 25 rokov)	Impermax Cold Polyurea možno naniesť naraz v jednej vrstve pri spotrebe 2 kg/m²!		
		Rayston Fiber (Optimálne) [2] netkaná sklovláknitá výstuž	Vtlačením do mokrej prvej vrstvy. Všetky spoje prekryť v šírke aspoň 5 cm	**1 rolka / 50 – 150 m²**
OCHRANNÁ GEOTEXTÍLIA	**GEOMAX PROTEC 200** Geotextílna ochranná membrána	**Lepenie** (adhéznym náterom na hydroizolačnú membránu) **alebo voľné zaťaženie** (Aplikácia na ešte nezatuhnutej lepkavej vrstve hydroizolačnej membrány)		**1 rolka / 100 – 200 m²**
LEPIDLO / MALTA	**Lepidlo / Malta** CT2 FT Typ (Flexibilné lepidlo typu C2)	Pri menších plochách stačí naniesť maltu priamo na membránu tak, že sa nanesie ešte jedna tenká vrstva Impermax pri spotrebe 0,5 kg/m² a lepkavá vrstva sa posype kremičitým pieskom (0,4 – 0,8 mm) pri spotrebe 3 – 4 kg/m². Pri väčších sa odporúča použiť geotextílnu membránu.		
DLAŽDICE	**Keramická dlažba**			

[1] Odporúča sa v odlišnom farebnom odtieni ako prvá vrstva z dôvodu efektívnej kontroly pri prekrývaní nanášaných vrstiev !

[2] Pri lokálnych aplikáciách alebo detailoch, pri krajoch, hranách, spojoch a/alebo vertikálnom povrchu sa odporúča geotextílna tkanina **GEOMAX 80** (1 rolka / 30 – 100 m²). Vystuženie hydroizolačnej vrstvy záleží od požiadaviek na životnosť hydroizolačnej membrány, resp. okrem oslabených a kritických miest sa nevyžaduje !

WET ON WET Systém – po nanesení prvej (iniciačnej) vrstvy sa do materiálu vtlačí geotextília a následne nanesie zvyšok náteru bez toho, aby sa muselo čakať, kým iniciačná vrstva stuhne (tzv. mokrá vrstva na mokrú vrstvu). Technika nanášania náteru v jednej hrubej vrstve.

RESICON s.r.o.
| Evy Kostolányiovej 39, Trnava 917 08, Slovenská republika | + 421 907 155 554 | resicon@resicon.sk | www.resicon.sk |

RESICON
RESIN SYSTEMS FOR CONSTRUCTING

RESICON BASIC TILED ROOF SYSTEM

(S FINÁLNOU ÚPRAVOU DLAŽDICAMI)

ŠPECIFIKÁCIA SYSTÉMU

- ✓ Jednoduchý tekutý hydroizolačný systém s finálnou úpravou – dlaždicami (ťažká ochrana)
- ✓ Uloženie priamo na hydroizolačnú membránu alebo na geotextílnu výstuž **Geomax Protec 200 g/m²**
- ✓ Hydroizolácia rôznych plôch s obmedzenou záťažou alebo ľahkou pochôdznosťou

Kategória:	**HYDROIZOLÁCIA HORÚCIM STRIEKANÍM**
Typ produktu:	**2 zložkový Polyuretán / Polyurea**
Priľnavosť:	Betón, poter, murivo, bitúmen, asfalt
Hrúbka systému:	1,9 – 2,2 mm
Finálna úprava:	**Keramická dlažba, obklad**
Finálna farba :	Podľa vlastného výberu
Podklad systému :	Súdržný a kompaktný, pevný, plochý, pravidelný, vyrovnaný, čistý, suchý

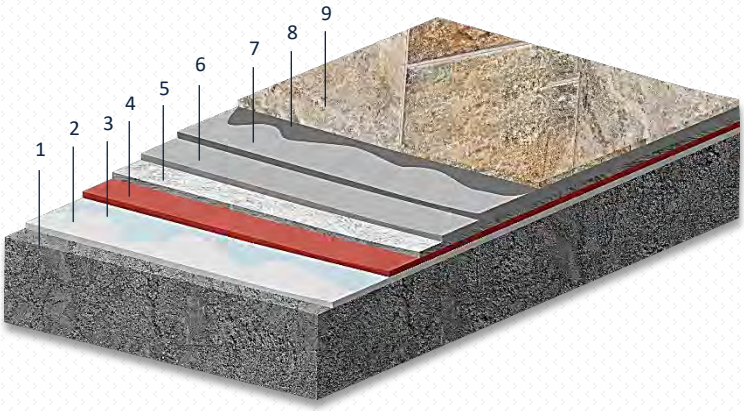

1. Podklad
2. Spádové dosky / Izolácia
3. Základný náter
4. Hydroizolačná vrstva
5. Geotextílna / Sklovláknitá výstuž
6. Hydroizolačná vrstva
7. Ochranná geotextília
8. Malta / Lepidlo
9. Keramická dlažba

ŠTRUKTÚRA SYSTÉMU		SPÔSOB APLIKÁCIE		SPOTREBA MATERIÁLU
SPÁDOVÉ DOSKY / IZOLÁCIA	**Spádové dosky**	**Striekanie** **Mechanické kotvenie** **Lepenie, Voľné zaťaženie**	Rayston Foam – PUR izolačná pena PUR / PIR izolačné dosky, XPS, EPS, a iné ...	**25 – 350 mm**
ZÁKLADNÝ NÁTER	**POROSITY SEALER** [1] Suchý porézny tvrdý povrch	**Štetec, valček, striekanie**	Prvá vrstva (10 – 25 % riedenie riedidlom Rayston Solvent)	**0,15 – 0,25 kg/m²**
			Druhá vrstva (čistá)	**0,15 – 0,25 kg/m²**
HYDROIZOLAČNÁ MEMBRÁNA	**IMPERMAX 2K /** (25 ROKOV) **IMPERMAX POLYUREA H / FLEX /** (10 ROKOV) **RAYSTON POLYUREA / FAST / F** (25 ROKOV)	**Horúce striekanie**	**Vertikálny povrch: 1 vrstva**	**1 x 2 – 2,2 kg/m²**
			Horizontálny povrch: 1 vrstva	**1 x 2 – 3 kg/m²**
		Rayston Fiber (Optimálne) [2] netkaná sklovláknitá výstuž (NEVYŽADUJE SA)	Vtlačením do mokrej prvej vrstvy. Všetky spoje prekryť v šírke aspoň 5 cm	**1 rolka / 50 – 150 m²**
OCHRANNÁ GEOTEXTÍLIA	**GEOMAX PROTEC 200** Geotextílna ochranná membrána	**Lepenie** (adhéznym náterom na hydroizolačnú membránu) **alebo voľné zaťaženie** (Aplikácia na ešte nezatuhnutej lepkavej vrstve hydroizolačnej membrány)		**1 rolka / 100 – 200 m²**
LEPIDLO / MALTA	**Lepidlo / Malta** CT2 FT Typ (Flexibilné lepidlo typu C2)	Pri menších plochách stačí naniesť maltu priamo na membránu tak, že sa nanesie ešte jedna tenká vrstva Impermax pri spotrebe 0,5 kg/m² a lepkavá vrstva sa posype kremičitým pieskom (0,4 – 0,8 mm) pri spotrebe 3 – 4 kg/m². Pri väčších sa odporúča použiť geotextílnu membránu.		
DLAŽDICE	**Keramická dlažba**			

[1] V prípade potreby (efektívnejšia aplikácia) možno ako základný náter použiť **POLYUREA PRIMER** aplikovaný v jednej vrstve v spotrebe 0,3 – 0,4 kg/m²

[2] Pri aplikácii hydroizolačných membrán horúcim striekaním sa výstuž nevyžaduje ! Vystuženie hydroizolačnej vrstvy záleží od požiadaviek na životnosť hydroizolačnej membrány, resp. okrem oslabených a kritických miest sa nevyžaduje ! Pri lokálnych aplikáciách alebo detailoch, pri krajoch, hranách, spojoch a/alebo vertikálnom povrchu sa odporúča geotextílna tkanina **GEOMAX 80** (1 rolka / 30 – 100 m²)

Poznámka: Aplikácia týchto materiálov sa vykonáva len použitím špeciálneho dvojkomponentného striekacieho zariadenia s ohrevom zložiek podľa požiadaviek (Technický list produktu)

RESICON s.r.o.
| Evy Kostolányiovej 39, Trnava 917 08, Slovenská republika | + 421 907 155 554 | resicon@resicon.sk | www.resicon.sk |

RESICON AQUA PROTECT SYSTEM

(HYDROIZOLÁCIA VERTIKÁLNYCH POVRCHOV VODNOBÁZOVÝM POLYURETÁNOM)

ŠPECIFIKÁCIA SYSTÉMU

- ✓ Jednoduchý tekutý hydroizolačný systém na báze vodnobázového polyuretánového a vrchného ochranného náteru odolného proti poveternostným vplyvom, opotrebovaniu, UV žiareniu
- ✓ Betónové a oceľové konštrukcie, steny, podpery, armatúry, bariéry, oporné múry, ploty, atiky a pod.
- ✓ Šikmé a vertikálne povrchy, detailné práce a lokálne aplikácie

Kategória: **HYDROIZOLÁCIA STUDENOU APLIKÁCIOU**
Typ produktu: **1 zložkový Polyuretán**
Priľnavosť: Betón, poter, kameň, kov, murivo, PVC, drevo asfalt, bitúmen, polystyrén, PIR, PUR
Hrúbka systému: 2,1 – 3,5 mm
Finálna úprava: **Vrchný ochranný náter**
Lesklá / Matná
Finálna farba : Podľa farebného odtieňa RAL (vzorkovník)
Podklad systému: Súdržný a kompaktný, pevný, plochý, pravidelný, vyrovnaný, čistý, suchý

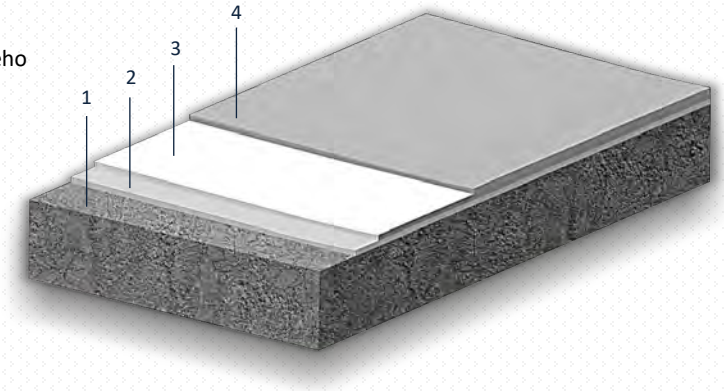

1. Podklad
2. Sanačná vrstva
3. Hydroizolačná vrstva
4. Vrchný ochranný náter

ENVIRONMENTÁLNE RIEŠENIA

ŠTRUKTÚRA SYSTÉMU		SPÔSOB APLIKÁCIE		SPOTREBA MATERIÁLU
HYDROIZOLAČNÁ SANAČNÁ MALTA (OPTIMÁLNE)	**TECNOCEM** Suchý / Mokrý porézny povrch (proti negat.hydrost. tlaku)	**Štetec, valček, stierka, špachtľa**	Riedenie vodou 10 – 50 % (podľa poréznosti povrchu)	**2 kg/m²** pri hrúbke 1 mm
		V prípade potreby kombinácia s kremičitým pieskom 0,3 – 0,6 mm		0,5 kg/m² iniciačná vrstva (veľmi vlhký povrch)
ZÁKLADNÝ NÁTER (OPTIMÁLNE)	**HUMIDITY PRIMER** [1] Suchý / Mierne vlhký porézny povrch	**Štetec, valček**	V jednej vrstve (v prípade potreby zriedená vodou vo objeme do 10 %)	**0,35 kg/m²**
HYDROIZOLAČNÁ MEMBRÁNA	**IMPERMAX AQUA**	**Valček, štetec**	**Minimálne v 2 vrstvách** [2]	**2 x 1 – 1,2 kg/m²**
		Rayston Fiber (Optimálne) [3] netkaná sklovláknitá výstuž	Vtlačením do mokrej prvej vrstvy. Všetky spoje prekryť v šírke aspoň 5 cm	**1 rolka / 50 – 150 m²**
VRCHNÝ OCHRANNÝ NÁTER	**IMPERTRANS / IMPERTOP FAST 2K** (PIGMENTOVANÝ) [4]	**Štetec, valček, (striekanie)**	**V jednej alebo dvoch vrstvách**	**0,3 – 0,4 kg/m²**

1 Nevyžaduje základný náter (nanesie sa len tenká iniciačná vrstva hydroizolačného náteru a následne sa aplikuje zvyšok podľa požadovanej hrúbky !

2 Odporúča sa aplikácia viacerých vrstiev v dôsledku zabezpečenia optimálnej hrúbky membrány (niekoľko krát po sebe) !

3 Pri krajoch, hranách, spojoch, lokálnych a detailných prácach možno použiť špeciálnu geotextíliu **Geomax 80 (1 rolka / 30 – 100 m²)**

4 Finálna úprava vrchným ochranným pigmentovaným náterom v požadovanej RAL podľa vzorkovníka (pridaním PU/PUW pigmentovanej pasty + 20 %)

5 V prípade požiadavky na matný vzhľad, treba druhú vrstvu vrchného náteru aplikovať v transparentnej forme, do ktorej sa pridá **Matting Additive** (100/40 hm. Náter/Add)

Poznámka: IMPERMAX AQUA je vhodný na šikmé či vertikálne plochy a povrchy vďaka vysokej tixotropii materiálu
(nie je vhodný pre trvalý kontakt s vodou, najmä stojatou)

RESICON ACRYLIC RUBBER WATERPROOFING SYSTEM

(HYDROIZOLÁCIA VODNOBÁZOVOU AKRYLOVOU GUMOU)

ŠPECIFIKÁCIA SYSTÉMU

- ✓ Jednoduchý tekutý hydroizolačný systém na báze vodnobázového akrylového a vrchného ochranného náteru odolného proti poveternostným vplyvom a UV žiareniu
- ✓ Betónové a oceľové konštrukcie, steny, podpery, armatúry, bariéry, oporné múry, ploty, atiky a pod.
- ✓ Šikmé a vertikálne povrchy, detailné práce a lokálne aplikácie

Kategória: **HYDROIZOLÁCIA STUDENOU APLIKÁCIOU**
Typ produktu: **1 zložková Akryl-gumová disperzia**
Priľnavosť: Betón, poter, kameň, kov, murivo, PVC, drevo, asfalt, bitúmen, polystyrén, PIR, PUR
Hrúbka systému: 2,1 – 3,5 mm
Finálna úprava: **Vrchný ochranný náter**
Lesklá / Matná
Finálna farba : Podľa farebného odtieňa RAL (vzorkovník)
Podklad systému: Súdržný a kompaktný, pevný, plochý, pravidelný, vyrovnaný, čistý, suchý

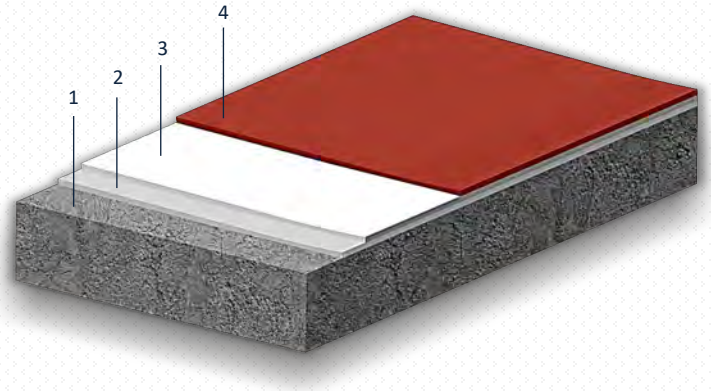

1. Podklad
2. Sanačná vrstva
3. Hydroizolačná vrstva
4. Vrchný ochranný náter

ENVIRONMENTÁLNE RIEŠENIA

ŠTRUKTÚRA SYSTÉMU		SPÔSOB APLIKÁCIE		SPOTREBA MATERIÁLU
HYDROIZOLAČNÁ SANAČNÁ MALTA (OPTIMÁLNE)	**TECNOCEM** Suchý / Mokrý porézny povrch (proti negat.hydrost. tlaku)	**Štetec, valček, stierka, špachtľa**	Riedenie vodou 10 – 50 % (podľa poréznosti povrchu)	**2 kg/m²** pri hrúbke 1 mm
		V prípade potreby kombinácia s kremičitým pieskom 0,3 – 0,6 mm		0,5 kg/m² iniciačná vrstva (veľmi vlhký povrch)
ZÁKLADNÝ NÁTER (OPTIMÁLNE)	**HUMIDITY PRIMER** [1] Suchý / Mierne vlhký porézny povrch	**Štetec, valček**	V jednej vrstve (v prípade potreby zriedená vodou vo objeme do 10 %)	**0,35 kg/m²**
HYDROIZOLAČNÁ MEMBRÁNA	**ACRIMPER**	**Valček, štetec**	**Minimálne v 2 vrstvách** [2]	**2 x 1 – 1,2 kg/m²**
		Rayston Fiber (Optimálne) [3] netkaná sklovláknitá výstuž	Vtlačením do mokrej prvej vrstvy. Všetky spoje prekryť v šírke aspoň 5 cm	**1 rolka / 50 – 150 m²**
VRCHNÝ OCHRANNÝ NÁTER	**IMPERTRANS / IMPERTOP FAST 2K** (PIGMENTOVANÝ) [4]	**Štetec, valček, (striekanie)**	**V jednej alebo dvoch vrstvách**	**0,3 – 0,4 kg/m²**

1 Nevyžaduje základný náter (nanesie sa len tenká iniciačná vrstva hydroizolačného náteru a následne sa aplikuje zvyšok podľa požadovanej hrúbky !

2 Odporúča sa aplikácia viacerých vrstiev v dôsledku zabezpečenia optimálnej hrúbky membrány (niekoľko krát po sebe) !

3 Pri krajoch, hranách, spojoch, lokálnych a detailných prácach možno použiť špeciálnu geotextíliu **Geomax 80 (1 rolka / 30 – 100 m²)**

4 Finálna úprava vrchným ochranným pigmentovaným náterom v požadovanej RAL podľa vzorkovníka (pridaním PU/PUW pigmentovanej pasty + 20 %)

5 V prípade požiadavky na matný vzhľad, treba druhú vrstvu vrchného náteru aplikovať v transparentnej forme, do ktorej sa pridá **Matting Additive** (100/40 hm. Náter/Add)

Poznámka: ACRIMPER je vhodný na šikmé či vertikálne plochy a povrchy vďaka vysokej tixotropii materiálu
(nie je vhodný pre trvalý kontakt s vodou, najmä stojatou)

RESICON s.r.o.
| Evy Kostolányiovej 39, Trnava 917 08, Slovenská republika | + 421 907 155 554 | resicon@resicon.sk | www.resicon.sk |

RESICON DETAILS SYSTEM

(DETAILNÉ A UKONČOVACIE PRÁCE, LOKÁLNE OPRAVY)

ŠPECIFIKÁCIA SYSTÉMU

- ✓ Jednoduchý tekutý hydroizolačný systém na báze **vysoko tixotropného** polyuretánového náteru (pasty), vysoko odolného proti vode a počasiu
- ✓ **Náhrada za bitúmenové produkty**, odolný proti stavebným pohybom a únave materiálov, stálemu kontaktu s vodou
- ✓ Horizontálne i vertikálne plochy, detaily, ukončenia, opravy

Kategória: **HYDROIZOLÁCIA STUDENOU APLIKÁCIOU**
Typ produktu: **1 zložkový Polyuretán**
Priľnavosť: Betón, kameň, kov, murivo, PVC, asfalt, bitúmen
Hrúbka systému: 2,2 – 2,5 mm
Finálna úprava: **Bez úpravy**, prípadne Vrchný ochranný náter
Lesklá / Matná
Finálna farba : Podľa farebného odtieňa RAL (vzorkovník)
Podklad systému: Súdržný a kompaktný, pevný, súvislý, pravidelný, čistý, suchý

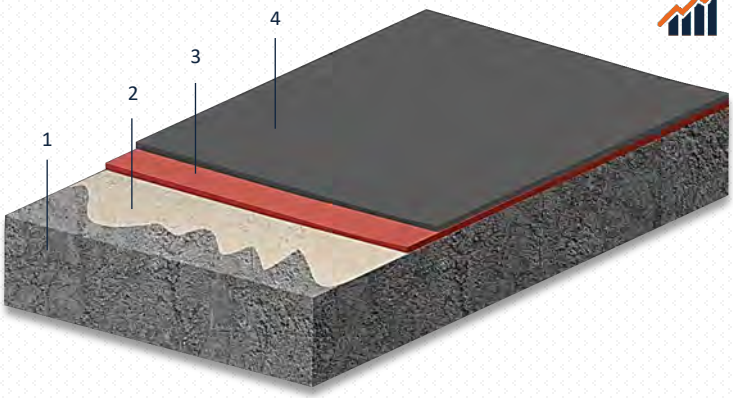

1. Podklad
2. Základný náter
3. Hydroizolačná vrstva
4. Hydroizolačná vrstva
5. (Optimálne) Vrchný ochranný náter

ŠTRUKTÚRA SYSTÉMU		SPÔSOB APLIKÁCIE		SPOTREBA MATERIÁLU
HYDROIZOLAČNÁ SANAČNÁ MALTA (OPTIMÁLNE)	**TECNOCEM** Suchý / Mokrý porézny povrch (proti negat.hydrost. tlaku)	**Štetec, valček, stierka, špachtľa**	Riedenie vodou 10 – 50 % (podľa poréznosti povrchu)	**2 kg/m²** pri hrúbke 1 mm
		V prípade potreby kombinácia s kremičitým pieskom 0,3 – 0,6 mm		0,5 kg/m² iniciačná vrstva (veľmi vlhký povrch)
ZÁKLADNÝ NÁTER	**HUMIDITY PRIMER** Suchý / Mierne vlhký porézny povrch	**Štetec, valček**	V jednej vrstve (v prípade potreby zriedená vodou vo objeme do 10 %)	**0,35 kg/m²**
HYDROIZOLAČNÁ MEMBRÁNA	**IMPERMAX TIXO**	**Štetec, valček, špachtľa,**	**V niekoľkých vrstvách** [1]	**min. 2 kg/m²**
		Geomax 80 (Optimálne) [2] geotextílna výstuž (NEVYŽADUJE SA)	Vtlačením do hydroizolačnej vrstvy počas jej aplikácie. Všetky spoje prekryť v šírke aspoň 5 cm	**1 rolka / 30 – 100 m²**
VRCHNÝ OCHRANNÝ NÁTER (OPTIMÁLNE)	**IMPERTRANS / COLODUR / IMPERTOP FAST 2K** (PIGMENTOVANÝ ALEBO TRANSPARENTNÝ) [3]	**Štetec, valček, (striekanie)**	**Vertikálny povrch:** **2 vrstvy** (pigmentovaný)	**2 x 0,15 kg/m²**
			1 vrstva (transparentný)	**1 x 0,20 kg/m²**
			Horizontálny povrch: **1 vrstva** (pigmentovaný)	**1 x 0,25 kg/m²**
			1 vrstva (transparentný) [4]	**1 x 0,25 kg/m²**

[1] Odporúča sa v odlišnom farebnom odtieni ako prvá vrstva z dôvodu efektívnej kontroly pri prekrývaní nanášaných vrstiev !

[2] Väčšinou nevyžaduje vystuženie. Odporúča sa len pri detailoch, kritických miestach a hranách, rohoch, spojoch a pod.

[3] Vrchný ochranný náter sa nevyžaduje, avšak odporúča z dôvodu vyššej ochrany proti poveternostným vplyvom a UV žiareniu (Impermax Tixo je dostupný v základných RAL farebných odtieňoch). V prípade použitia vrchného náteru na ochranu proti UV žiareniu treba pridať do transparentnej vrstvy pigment (+ 20 % PU/PUW pasty)

[4] V prípade požiadavky na matný vzhľad sa do poslednej transparentnej vrstvy vrchného náteru pridá **Matting Additive** (100/40 hm. Náter/Add)

RESICON s.r.o.
| Evy Kostolányiovej 39, Trnava 917 08, Slovenská republika | + 421 907 155 554 | resicon@resicon.sk | www.resicon.sk |

PLOCHÉ STRECHY

STRECHY SO ŠTRKOVÝM NÁSYPOM

REFLEKTÍVNE STRECHY COOL ROOF

ZELENÉ STRECHY GREEN ROOF

RENOVÁCIE STRIECH S BITÚMENOVÝM / ASFALTOVÝM POVRCHOM

RENOVÁCIE STRIECH S METALICKÝM A PVC POVRCHOM

RENOVÁCIE STRIECH S POVRCHOM Z VLÁKNITÉHO CEMENTU / AZBESTU

TERASY, LODŽIE, BALKÓNY, EXTERIÉROVÉ TERASY, ZÁHRADNÉ SEDENIA

KÚPEĽNE, KUCHYNE, TECHNICKÉ A SERVISNÉ MIESTNOSTI

BAZÉNY, KÚPALISKÁ, AQUAPARKY

JAZIERKA, RYBNÍKY, FONTÁNY, VODNÉ NÁDRŽE, PRIEHRADY

VODOVODY, CISTERNY, NÁDRŽE NA PITNÚ VODU

RIGOLY, KANÁLY, TUNELY, ŽĽABY, ODTOKY

PRIEMYSELNÉ NÁDRŽE, JÍMKY, NÁDRŽE, SKLÁDKY, ČOV

ZÁKLADY BUDOV, PODZEMNÉ STAVBY, OPORNÉ MÚRY, PROTIHLUKOVÉ STENY, PLOTY

PARKOVISKÁ, GARÁŽE, STANICE, NÁSTUPIŠTIA

MOSTY, MOSTOVKY, VOZOVKY

ŠTADIÓNY, TRIBÚNY, SCHODISKÁ

PRÍJAZDOVÉ CESTY, NÁJAZDY, RAMPY, MANIPULAČNÉ PLOCHY

CHODNÍKY, PROMENÁDY, CYKLISTICKÉ TRATE

ŠPORTOVISKÁ, DETSKÉ IHRISKÁ, TELOCVIČNE, ŠPORTOVÉ HALY, FITNESS CENTRÁ

DETSKÉ CENTRÁ, ŠKÔLKY

POTRAVINÁRSKE PODNIKY, VINÁRSTVA, STRAVOVACIE ZARIADENIA, REŠTAURÁCIE

SKLADY, DIELNE, PREVÁDZKOVÉ A VÝROBNÉ PRIESTORY

NEMOCNICE, LEKÁRNE, LABORATÓRIÁ

REPREZENTATÍVNE A VÝSTAVNÉ PLOCHY, PREDAJNE

OBYTNÉ MIESTNOSTI (BYTOVÉ A RODINNÉ DOMY)

KANCELÁRIE, UČEBNE, KONGRESOVÉ MIESTNOSTI, CHODBY, SPOLOČNÉ, SPOLOČENSKÉ PRIESTORY

RECEPCIE, VESTIBULY, VSTUPY, MÚZEÁ & GALÉRIE

PARKY, REKREAČNÉ A ODDYCHOVÉ ZÓNY, ZÁHRADY

LIATE, DEKORATÍVNE, PROTIŠMYKOVÉ, KOMFORTNÉ (EPDM), ANTISTATICKÉ, PROTINÁRAZOVÉ A PROTIHLUKOVÉ PODLAHY NA BÁZE GUMY, KAMENNÉ KOBERCE

ENVIRONMENTÁLNE RIEŠENIA

RESICON SOLUTIONS

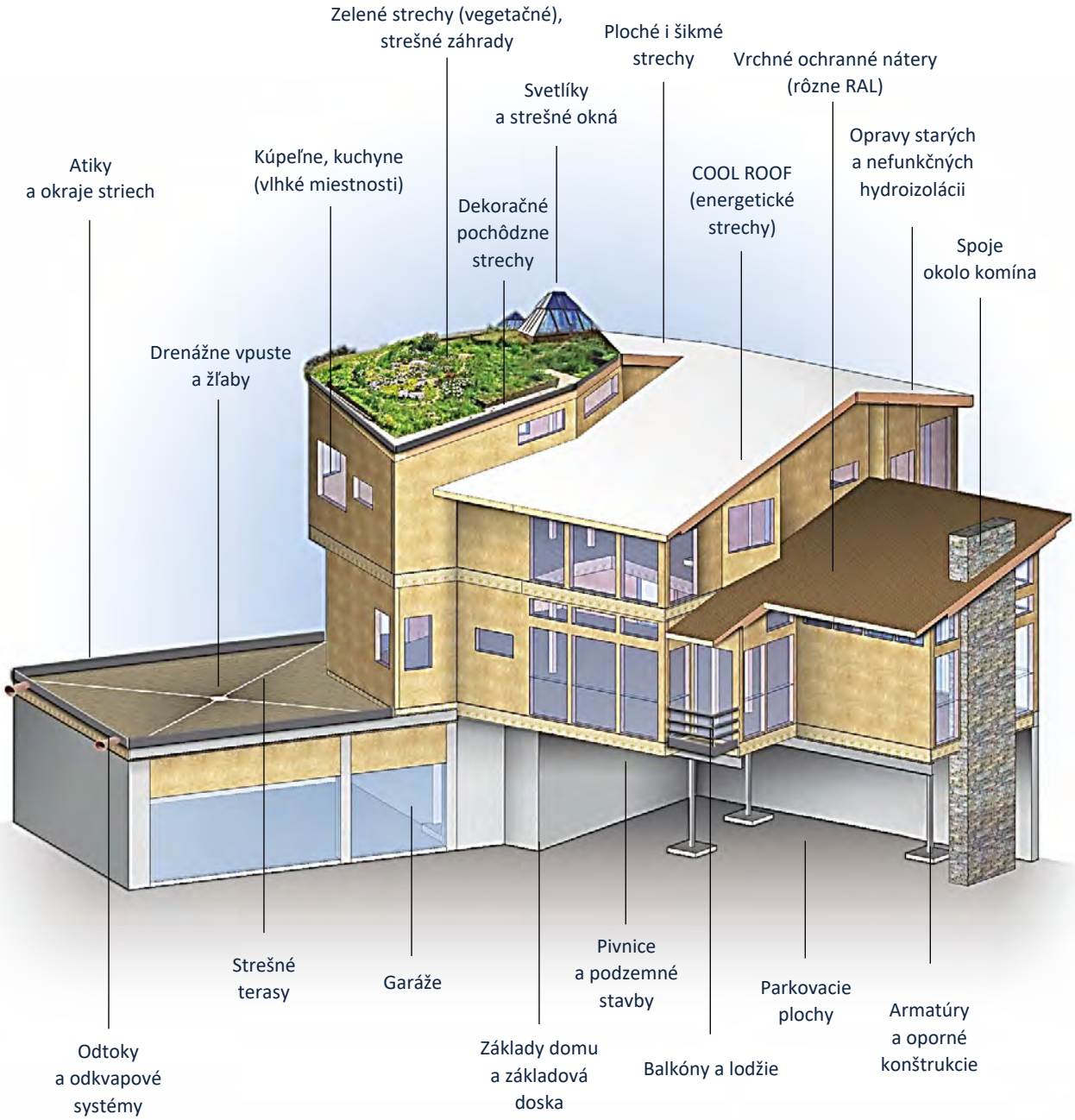

RESICON
ŽIVICOVÉ SYSTÉMY PRE STAVEBNÝ PRIEMYSEL
▪ RESICON s.r.o. ▪ Evy Kostolányiovej 39 ▪ 917 08 Trnava ▪
▪ Slovenská republika ▪
00421 907 155 554
resicon@resicon.sk
www.resicon.sk