envotech

SÚKROMNÉ BAZÉNY

bazénové technológie

Firma Envotech, s.r.o. bola založená v r.2002, (intenzívna činnosť začala cca od r. 2005) s cieľom uplatniť dlhoročné skúsenosti z projektovania bazénových technológií, whirlpoolov, hydromasážnych vaní a kúpeľných zariadení. V realizácii uplatňujeme dlhoročné skúseností nielen pracovníkov firmy, ale aj skúseností stabilne spolupracujúcich subdodávateľských firiem v oblasti vzduchotechniky, elektročasti, merania a regulácie, izolatérskych a obkladačských prác.

Orientácia firmy je prevažne na súkromné bazény s rôznou úrovňou vybavenia. Od jednoduchých fóliových bazénov až po bazény s keramickým obkladom, resp. z nerezovej oceli s nadštandardným technologickým vybavením úpravy vody a hydromasážnych zariadení (vodopády, chrliče, protiprúdy, hydromasážne trysky, vzduchové sedadlá, lehátka, dnové platne, podhladinové svietidlá) s možným doplnením o vírivý bazén (whirlpool), resp. hydromasážnu vaňu a saunu.

Okrem súkromných bazénov realizujeme aj verejné bazény, whirlpooly a fontány ktoré bývajú často súčasťou hotelov, wellness zariadení a relaxačných centier. Pre nami realizované zariadenia zabezpečujeme záručný a zmluvne dohodnutý pozáručný servis. Okrem realizácie bazénových technológií zabezpečujeme aj vypracovanie projektovej dokumentácie technologických častí bazénov, fontán, kúpalísk, aquaparkov a kúpeľov.

SKIMMER ALEBO PRELIV?

Rozdiel medzi skimmerovým bazénom a bazénom s prelivom je viditeľný na prvý pohľad. Skimmerové bazény majú v stene zabudovaný skimmer (hladinový zberač) a hladina vody v takomto bazéne je 10 až 15 cm pod úrovňou okolia. Bazén s prelivom má či už po celom obvode alebo na jeho časti zabudovaný prepadový žľab. Voda siaha až po horný okraj bazéna a vytvára tak efekt napnutej hladiny.

Skimmerový bazén - technické riešenie

Voda sa nasáva cez skimmer priamo do filtrácie, kde prebehne proces úpravy bazénovej vody a následne sa cez vtokové trysky vracia späť do bazéna. Pri automatických systémoch je do skimmera privedená aj doplnková voda, ktorá je regulovaná nastavením regulačného plaváka.

+	• nižšia cena • menšie priestorové nároky na strojovňu technolólgie (bez akumulačnej nádrže)
-	• nižšia hladina bazéna ako je stavebná výška (10 až 15 cm) • horší odvod nečistôt z bazéna do úpravne

Bazén s prelivom - technické riešenie

Voda odteká cez prepadový žľab do vyrovnávacej nádrže (tú skimmerový bazén nemá) odkiaľ sa následne čerpá cez úpravňu bazénovej vody naspäť do bazéna cez vtokové trysky. Kubatúra vyrovnávacej nádrže zabezpečuje objem vytlačený návštevníkmi bazéna, zvlnením hladiny a potrebu pracej vody.

+	• luxusný vzhľad (napnutá hladina) • lepšia cirkulácia a odvod nečistôt
-	• vyššia cena • priestorové nároky na strojovňu technolólgie

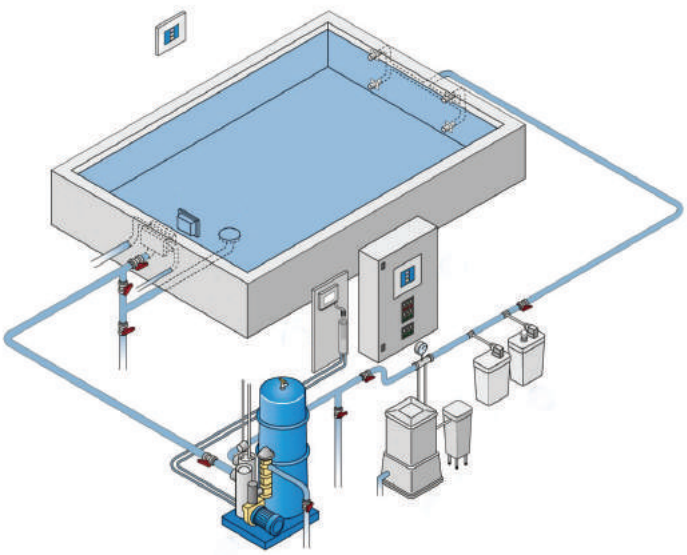

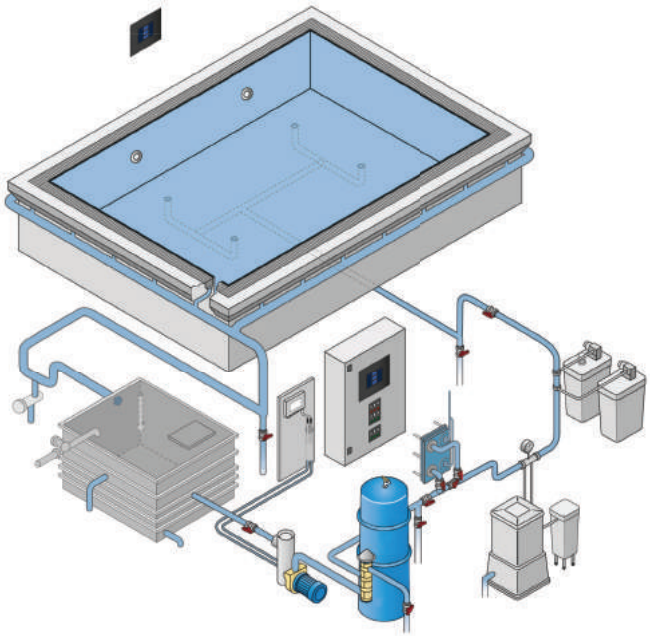

OSPA

Krištáľovo čistá voda, minimum chemikálií

Nemecká firma OSPA patrí k špičke výrobcov a realizátorov bazénovej technológie. Výrobky firmy OSPA sú materiálovo a technicky vysokokvalitné zariadenia v spojení s meracou a riadiacou technológiou, užívateľsky prehľadným a intuitívnym ovládaním. Súčasná technická úroveň firmy je podopretá dlhodobým vývojom (založenie firmy 1929) a hľadaním optimálnych riešení hlavne z hľadiska užívateľa – t.j. spoľahlivosť, hygienická nezávadnosť, komfort obsluhy a šetrnosť k životnému prostrediu.

Charakteristický pre firmu Ospa je robustný technický dizajn jednotlivých zariadení. Kľúčovým zariadením firmy Ospa je dezinfekčný systém BlueClear, ktorý je vyrábaný a vyvíjaný od roku 1959. Vzhľadom na obrovské množstvo inštalácií a spätnej väzby z prevádzkových skúseností je dnes BlueClear s využitím súčasnej technológie špičkovým, spoľahlivým zariadením v oblasti dezinfekcie bazénových vôd. Ide o jedinečný spôsob dezinfekcie zmesou oxidačných látok vyrobených z kuchynskej soli.

Vďaka neustálemu výskumu a vysokým nárokom na kvalitu a komfort, Ospa vyvíja a prináša inovatívne riešenia a technológie, ktoré sú vyrobené v Nemecku. Odzrkadľujú to aj ocenenia, ktoré firma Ospa za svoje produkty získala.

Naša firma Envotech má na území Slovenskej republiky výhradné zastúpenie pre firmu OSPA. Naši zaškolení pracovníci poskytujú autorizovaný servis ako aj montáž tejto technológie.

Authorised Ospa partner

Ospa Ospa Schwimmbadtechnik
Goethestraße 5
D-73557 Mutlangen

Tel.: +49 7171 705-0
Fax: +49 7171 705-199
www.ospa-schwimmbadtechnik.de
Email: ospa@ospa.info

OSPA

Filtrácia

- Vysoká účinnosť filtrácie aj spätného prania
- Čiastočne aj plne automatické prevedenie
- Eco-Clean filtre: vysoká energetická účinnosť

MADE IN GERMANY • HERGESTELLT IN DEUTSCHLAND

Ospa Filter 10 EcoClean SuperS

Prídavná vrstava aktívneho uhlia vo filtroch modelov SuperS prispevia k dokonalej kvalite bazénovej vody. Super tiché čerpadlo s frekvenčým meničom a plne automatické ovládavnie vďaka Ospa 5-cestnému ventilu zaručia maximálny komfort počas prevádzky.

Základnou filozofiou Ospa filtrácie je zachytiť maximálne množstvo látok znečisťujúcich vodu optimálnou filtráciu a potom jemne dezinfikovať bazénovú vodu.
Čím viac organických nečistôt dokáže zachytiť filter, tým menej je potrebné chemicky upravovať bazénovú vodu.

Filtračné systémy Ospa garantujú vysokú účinnosť filtrácie vďaka konštrukcii filtra a dômyselnej vnútornej distribúcii vody vo filtri.

Prídavná vrstva aktívneho uhlia v modeloch SuperS dokáže navyše bezpečne a spoľahlivo odstrániť zápach či pachuť z bazénovej vody.

Aktívne uhlie chemicky viaže nežiadúce látky, katalyticky ich premieňa a absorbuje organické materiály. Veľmi efektívne dokáže odstrániť nežiadúce chloramíny (vazianý chlór), ktoré spôsobujú nepríjemný chlórový zápach.

Ospa Filter 10

Tento filtračný systém je vhodný najmä pre malé súkromné bazény. Filtračný výkon je 8-10 m^3/h a je tiež dostupný vo variante EcoClean s čerpadlom s tichým chodom, manuálnym alebo automatickým ovládaním prania filtra.

Ospa Filter 16 EcoClean SuperS

Tento filtračný systém je určený pre väčšie súkromné bazény. S výkonom 16 m^3/h je dostatočujúci a vhodný aj pre bazény s veľkou dĺžkou prepadovej hrany.

Ospa Filter 24

Filtračný systém s výkonom 24 m^3/h je určený predovšetkým pre veľké súkromné plavecké alebo relaxačné bazény. Taktiež je dostupný vo variante EcoClean.

Vďaka špičkovej Ospa technológii je nepríjemný zápach bazénovej vody efektívnym spôsobom zneškodnený. Kvalitnou filtráciou navyše potreba množstva dezinfekcie klesá - čistá voda, minimum chemikálií.

Ospa EnergyPlus

EcoClean filtračné systémy sú energeticky úsporné vďaka čerpadlám s frekvenčným meničom a zníženému odporu systému.

Výhody

- čistá voda, ktorá nedáždi pokožku ani oči
- znížená potreba korekcie pH
- nižšia spotreba dezinfekčného prostriedku
- komplexná distribúcia vody vo vnútri filtra zaručuje optimálne výsledky počas filtrácie ako aj počas prania filtra
- kvalita použitých materálov ako bronz a nerezová oceľ V4A

OSPA

BlueClear

Nedráždi oči ani pokožku, šetrná dezinfekcia pri najvyššej kvalite bazénovej vody

až o 75% nižšia spotreba chemikálií pre dosiahnutie maximálne čistej bezénovej vody

Komfort: Ospa BlueClear dezinfekčné systémy pracujú automaticky a bezpečne

Šetrné voči životnému prostrediu: prírodné zdroje na výrobu dezinfekcie, nízka spotreba energie, vysoká účinnosť

Ospa BlueClear dezinfekcia

Nedráždi oči ani pokožku. Dezinfekcia, s ktorou dosiahnete najvyššiu kvalitu bazénovej vody. Ospa BlueClear zabezpečí hygienicky nezávadnú vodu bez chlórového zápachu.

Technológie firmy Ospa využívaju na dezinfekciu bazénovej vody iba látky, ktoré sú povolené pre úpravy pitnej vody.

Zariadenie BlueClear tieto nároky bez problémov spĺňa. Táto špičková technológia vyrába pomocou elektrolýzy dezinfekčný prostriedok podľa potreby a plne automacky z čistej prírodnej soli. Vďaka vysokej účinnosti vyrobeného dezinfekčného prostriedku, jednotky BlueClear dosahujú vysoký redox potenciál pri nízkej koncentrácii dezinfekcie.

Okrem toho, pri elektrolýze sa výtvára aj malé množstvo kyseliny, vďaka čomu je potrebné minimálne množstvo prídavného prostriedku pre úpravu pH bazénovej vody.

Výhody

- čistá, hygienicky nezávadná bazénová voda
- nízka spotreba prídavného prostriedku pre korekciu pH
- žiadna manipulácia a skladovanie s chemikáliami
- nízke prevádzkové náklady
- roky skúseností vo vývoji a produkií firmy Ospa garantujú maximálnu bezpečnosť

Meranie a regulácia

Jednoduché ovládanie pomocou farebného dotykového displeja

Predpríprava pre jednoduché zapojenie

Precízne sledovanie parametrov šetrí prostriedky pre úpravu a energiu

Ospa CompactControl S

Cenovo dostupný ovládací systém pre skimmerové aj prelivové bazény. Pozostáva z jednotky Ospa compact control pre čerpadlo a ovládanie filtra a stanice Compact Measurement Station pre meranie a reguláciu parametrov bazénovej vody.

Precízna detekcia kvality vody pomocou troch meracích elektród (voľný chlór, pH a redox potenciál). Ospa BlueClear je možno aktivovať v priamej závislosti od hodnoty nameraného voľného chlóu prostredníctvom BUS rozhrania.

Integrované rozhranie Modbus RTU dovoľuje jednoduché prepojenie s inteligentným systémom budovy.

Ospa BlueControl IV Web

Objavte symbiózu maximálnej bezpečnosti a pohodlia. Inteligentný systém Ospa BlueControl plne automaticky precízne monitoruje a ovláda všetky funkcie vášho bazéna.

Kvalita vody, teplota vody, klíma prostredia, ovládanie atrakcií alebo pohladinového osvetlenia - Ospa BlueControl Web zjednocuje všetky tieto funkcie.

Táto inovatívna technológia zabezpečí optimálnu spotrebu energie a hodnoty bazénovej vody v ideálnom rozsahu.

ÚPRAVA VODY

Automatické dávkovacie stanice

Do bazéna sa dostáva množstvo nežiaducich nečistôt a pri bežnej prevádzke bez automatického systému treba mať neustále na pamäti pravidelnú kontrolu obsahu dezinfekcie, hodnotu pH či pravidelný preplach pieskového filtra.
Aby ste mali vo svojom bazéne krištáľovo čistú vodu bez akejkoľvek námahy využite pre chemickú úpravu plne automatizované systémy. Údržba vody v bazéne sa potom pre vás stane hračkou.

Na trhu je mnoho výrobcov dávkovacích zariadení. Naša firma okrem intenzívnej spolupráce s nemeckou firmou Ospa ponúka aj produkty cenovo dostupnejších variánt automatickej úpravy bazénovej vody. Po rokoch skúseností sa nám osvedčili najmä výrobky firmy Aseko či ProMinent.

ASEKO

Firma ASEKO je spoľahlivým partnerom v oblasti bazénovej technológie. Či už uprednostňujete chlórovanú alebo slanú vodu. Firma Aseko má s bazénovou technológiou bohaté skúsenosti a vyvinuli jedinečné plne automatizované systémy, ktoré je možné spravovať aj cez aplikáciu na Vašom telefóne.

https://www.asekopool.com

ASIN AQUA Net Kompaktné dávkovacie zariadenie s meraním pH a voľného chlóru alebo redoxu, integrovanými jímkami sond, kontrolným prietokomerom a dávkovacími čerpadlami pre reguláciu pH a dezinfekcie. Slúži na vyhodnocovanie a následnú úpravu bazénovej vody. Zaistí pokročilú a vysoko profesionálnu údržbu bazénovej vody. Sami sa venujte iným činnostiam a starostlivosť o kvalitu bazénovej vody nechajte na ASIN AQUA Net. Vyniká jednoduchou údržbou, dlhou životnosťou a neprekonateľnú spokojnosťou zákazníkov.

ASIN AQUA Home je šikovný riadiaci systém slúžiaci na vyhodnotenie a následnú úpravu bazénovej vody. Automat obsahuje sondy na meranie pH a voľného chlóru, je priamo napojený na zásobníky s chlórovou dezinfekciou a flokulanty a podľa nameraných hodnôt je dávkuje podľa aktuálnej potreby. Systém na základe nameraných hodnôt riadi automatické dávkovanie chémie, čím zaisťuje, aby voda zostala krištáľovo čistá. Automatické dávkovače sú napojené priamo do kanistrov s chémiou a samy aplikujú do bazéna toľko prípravku, koľko je práve potrebné. V kombinácii s vhodne zvoleným filtračným systémom môžete dosiahnuť najnižšiu efektívnu koncentráciu chemikálií s najlepšími možnými výsledkami.
ASIN AQUA Home sa dokáže postarať o vnútorné i vonkajšie bazény s objemom až do 250 m^3.

Elektrolyzér T25

ASIN AQUA Salt je špičkový riadiaci systém pre slanú vodu v bazénoch a vírivkách s objemom až do 90 m^3. Je tak vhodný aj pre väčšie či extrémne zaťažené bazény. Morská soľ do bazéna rozpustená vo vode o koncentrácii 3 - 4 kg na 1 m^3 je elektrolytickým systémom rozkladaná za vzniku chlóru, ktorý v bazénovej vode kompletne ničí baktérie, vírusy a riasy.

Pomocou sond meria systém ASIN AQUA Salt aktuálnu hodnotu pH a hladinu chlóru vo vode. Vďaka tomu veľmi presne riadi produkciu chlóru, udržuje hladinu pH a navyše dávkuje Algicid. Všetko je teda úplne pod kontrolou. Sami sa o nič nestaráte, len si užívate krištáľovo čistú vodu. Jedná sa o najmodernejšie zariadenia pre slanú vodu v bazéne.

Celý systém je možné napojiť na mobilnú alebo webovú aplikáciu a ľahko tak skontrolujete aktuálne hodnoty kvality vody. V aplikácii môžete sledovať nielen aktuálne hodnoty, ale môžete sa pozrieť aj na hodnoty až 30 dní späť.

ÚPRAVA VODY

ProMinent

Regulátor **DULCOMETER® Compact** je jednokanálový regulátor PID pre merané veličiny pH, Redox, chlór, kondukčná a indukčná vodivosť. Vie jednostranne regulovať meranú veličinu, monitorovať hraničné hodnoty a nameranú hodnotu preniesť cez výstup mA napr. na PLC. Voliteľne je možné výstup mA nakonfigurovať aj ako výstup nastavovacej veličiny. Regulátor má na ovládanie dávkovacieho čerpadla jeden výstup frekvencie impulzov. Výkonové relé je možné voliteľne použiť ako alarm, hraničnú hodnotu alebo na ovládanie motorových dávkovacích čerpadiel alebo magnetických ventilov. Digitálny vstup slúži na diaľkovo ovládané vypnutie regulátora alebo na spracovanie hraničného kontaktu meracej vody.

Kompletné zariadenie **DULCODOS® Pool Basic** pre plnoautomatické nastavenie hodnoty pH a obsah chlóru (prostredníctvom meranej veličiny potenciálu Redox) v bazénovej vode. V závislosti od požiadavky a obehového množstva sa nasadzujú hadicové čerpadlá konštrukčného radu DULCO®-flex alebo motorové dávkovacie čerpadlá typu alpha. Senzorika, regulátory a dávkovacie čerpadlá tvoria so zásobníkmi prevádzkových chemikálií perfektne zosúladenú jednu jednotu, ktorá môže spoľahlivo vykonávať svoju prácu bez veľkých nákladov na inštaláciu.

Podniková skupina ProMinent s hlavným sídlom v Heidelbergu už viac ako 55 rokov vyvíja a vyrába komponenty a systémy z oblasti dávkovania kvapalín, ako aj riešenia na úpravu a dezinfekciu vody. ProMinent okrem disponuje širokým spektrom výrobkov na celkovo dvanástich výrobných základniach na svete, vrátane Heidelbergu. To zaručuje optimum kvality pre zákazníkov a nezávislosť od výkyvov na trhu dodávateľov.

Na verejné a súkromné bazény má spoločnosť ProMinent pripravené rôzne riešenia na dezinfekciu: na jednej strane postupy na báze chlóru, na druhej strane oxidáciu/dezinfekciu pomocou ultrafialového svetla a ozónu. Posledné môže znížiť použitie chlórnanu sodného na minimum.

https://www.prominent.sk

ProMinent®

Merací a regulačný systém **DULCOMARIN® 3** je spoľahlivý systém na úpravu bazénovej vody.

Intuitívna navigácia menu je navyše podporená videami. Pritom sa zobrazuje kalibrácia snímačov krok za krokom.

Obsluha sa realizuje priamo na dotykovom displeji systému. Navyše môžete DULCOMARIN® 3 obsluhovať na diaľku cez internet. Takto je možné pripojenie k vášmu zariadeniu DULCOMARIN® 3 pomocou smartfónu alebo akéhokoľvek iného koncového zariadenia s internetom (potrebná aplikácia VNC). Takto môžete riadiť aj atrakcie, osvetlenie, obehové čerpadlá a spätné preplachovanie filtra. Systém je možné v budúcnosti kedykoľvek rozšíriť podľa vašich požiadaviek.

Výhody

- Energeticky a cenovo efektívne riadenie vášho bazéna
- Prístup do DULCOMARIN® 3 cez akékoľvek zariadenie s internetovým pripojením
- Jednoduchá kalibrácia snímačov
- Stavové hlásenia a alarmovanie cez e-mail
- Na integrovanom obrazovom zapisovači si prezerajte a vyhodnocujte časový priebeh nameraných hodnôt pre bazén
- Jednoduché, neobmedzené pripojenie cez sieť LAN

V prevádzkovom režime Eco!Mode sa obehový výkon čerpadiel prispôsobí kvalite vody. Na základe nameraných hodnôt sa chemikálie zásobujú presne podľa potreby. Súčasné náklady na energie sa tak znížia a šetria sa chemikálie.

DULCOMARIN® 3 sa môže sériovo pripojiť cez Modbus RTU a príslušnú gateway s PLC alebo zbernicovým systémom budovy.

ÚPRAVA VODY

Dezinfekcia UV

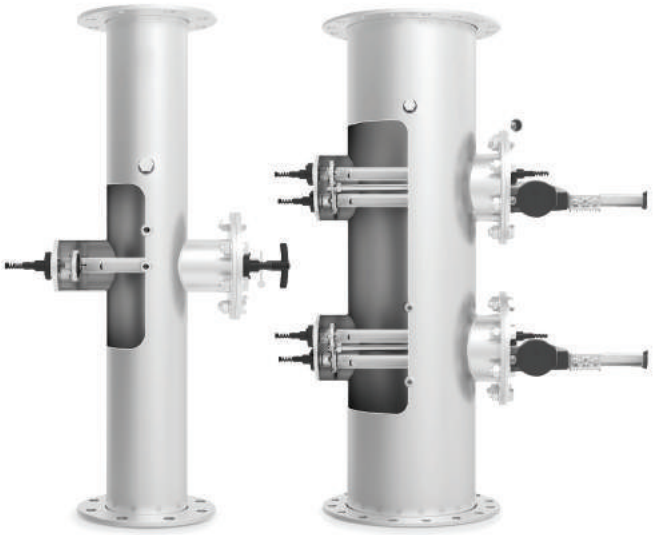

Je dobre známe, že baktérie a ďalšie mikroorganizmy sú schopné opraviť svoje DNA poškodené ultrafialovým (UV) žiarením. Tento jav sa nazýva „reaktivácia". Je prirodzeným obranným mechanizmom, ktorý sa vyvinul v priebehu miliónov rokov.

Táto schopnosť reaktivácie samozrejme spôsobuje problém pri použití UV technológie pre dezinfekciu pitnej vody, bazénovej vody, odpadovej vody a ďalších kvapalín. Vedecké štúdie preukázali, že polychromatické žiarenie stredotlakových UV výbojok spôsobuje trvalé poškodenie baktérií a mikroorganizmov, kdežto monochromatické žiarenie nízkotlakových UV výbojok toto nezaistí.

Pri akejkoľvek priemyselnej aplikácii, kde sa používa UV žiarenie na dezinfekciu vody alebo inej tekutiny, má prevádzkovateľ úplnú istotu, že dezinfekcia je trvalá. To je zásadný dôvod, prečo používať strednotlakové UV systémy! Posledná verzia nemeckej normy pre bazény DIN 19643 jasne uvádza: Iba systémy UV-M (strednotlakové UV systémy) môžu riadne dezinfikovať bazénovú vodu a znížiť koncentráciu viazaného chlóru.

Úspora čerstvej vody

Vhodné pre kojencov a ľudí s astmou

Lepšie prostredie bez chlórového zápachu

UVM REDUKUJE VIAZANÝ CHLÓR

Astma

Sčervenanie očí

Alergia

Podráždená a vysušená koža

Chlórový zápach

LIFETECH je inovatívny rodinný podnik v oblasti ultrafialového svetla, generátorov ozónu, ozónu, UV technológie a zariadenia AOP (Advanced oxidation processes - Pokročilý oxidačný proces).

Vyvíjajú a vyrábajú jedinečné a vysoko kvalitné produkty ako sú nízkotlakové a strednotlakové UV lampy, generátory ozónu s výkonom v rozmedzí od miligramov do desiatok kg O_3 / ha a zariadení AOP schopné spracovať neobmedzené množstvo vody. Ich zariadenia sa používajú na úpravu vody, čistenie vzduchu a dezinfekciu. Hlavnými oblasťami sú pitné a odpadové vody, bazény a víriv-ky, záťažová voda, akvakultúra, spracovanie potravín a nápojov, kontrola a odstraňovanie zápachu alebo priemyselné aplikácie.

Keďže sami navrhujú a vyrábajú výrobky, sú schopní mať individuálny prístup a prispôsobiť produkt podľa vašich potrieb.
LIFETECH má vlastné vývojové oddelenie a dlhodobo spolupracuje s renomovanými spoločnosťami a univerzitami z Nemecka, Holandska, Francúzska, Švajčiarska, Veľkej Británie, USA a Českej republiky na vývoji nových zariadení a technológií.

viac na: https://lifetechozone.com/cs/

Lifetech

VZDIALENÉ OVLÁDANIE

Monitorovanie a ovládanie bazéna

Pohodlné ovládanie Vášho bazéna pomocou PC, mobilu či tabletu

Získajte dokonalý prehľad o stave kvality vody vo Vašom bazéne. Vďaka najnovším technológiam pre vzdialené ovládanie môžete monitorovať a ovládať svoj bazén z akéhokoľvek miesta.

Prostredníctvom aplikácie môžete okrem sledovania paramatetrov vody ovládať atrakcie, ohrev, podhladinové osvetlenie alebo roletu či sledovať stav zariadení.

Ak nám poskytnete údaje o kvalite vody a stave zariadení, vieme v prípade poruchy lepšie vyhodnotiť situáciu a môžeme sa vyhnúť nevynúteným servisným výjazdom a vznikutý problém vyriešime na diaľku.

ATRAKCIE

HYDROMASÁŽ

Relaxujte vďaka bodovej masáži prostredníctvom trysiek na stene Vášho bazéna. Trysky sú ovládané masážnym čerpadlom - v prípade záujmu čerpadlom s frekvenčným meničom pre nastavenie výkonu podľa Vašich požiadaviek.

PODHLADINOVÉ OSVETLENIE

Vytvorte si vo svojom dome alebo na svojej záhrade príjemnú atmosféru farebným podhladinovým RGB osvetlením. Svetlá je možné ovládať diaľkovým ovládaním alebo prostredníctvom aplikácie.

VODOPÁD

Uvoľnite si stuhnuté svaly ramien a krku vďaka účinku vodopádu. Čerpadlo vodopádu môžete ovládať priemo z bazéna.

PROTIPRÚD

Využite svoj bazén na maximum. Každý kto si rád zapláva, ale bazén nie je dostatočne dlhý, určite ocení protiprúdové zariadenie. Protiprúd ovládate priamo z bazéna a môžete regulovať jeho výkon či množstvo prisávaného vzduchu.

VÍRIVKA-BAZÉN

Kombinácia bazéna a vírivky so spoločnou úpravou vody

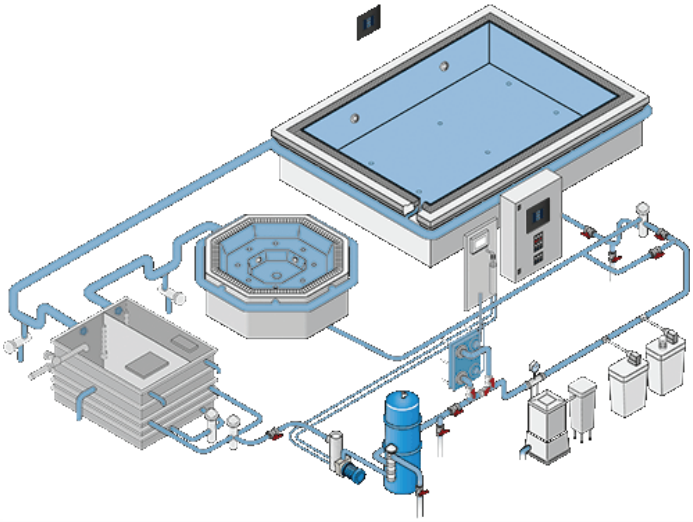

Vychutnajte si hydromasaž či vzduchovú masáž a príjemnú teplú vodu zatiaľ čo relaxujete vo svojej vírivke.

Vďaka inteligentnému ovládaniu a nezávislému okruhu rýchloohrevu vírivky môžete dosiahnuť vyššiu teplotu vo vírivke, zatiaľ čo v bazéne sa teplota nezmení. Zároveň je Váš bazén aj vírivka napojená na spoločnú úpravu vody.

envotech

Envotech, s.r.o.
Hlinícka 1
831 52 Bratislava

web: envotech.sk
mail: envotech@envotech.sk
tel.: +421 903 220 118

Autorizovaný
Ospa partner