www.messtechnik.sk

H4000 Woltmannov vodomer

Výkonný v každej situácii

- Woltmannov vodomer H4000 na studenú vodu
- Kvalitné ložisko odolné voči opotrebovaniu
- Univerzálna montážna poloha
- Meranie prietoku v oboch smeroch
- Vymeniteľný merací mechanizmus
- Stupeň krytia: IP 68
- e sens komunikačné prepojenie

MID typové schválenie
SK-09-MI001-SMU008

Technické parametre (schválené podľa normy MID):

Menovitá svetlosť	DN	mm	50	65	80	100	125	150	200	250	300
Trvalý prietok	Q_3	m³/h	63		160			400	630	1.000	1.600
Maximálny prietok	Q_4	m³/h	79		200			500	788	1.250	2.000
Prechodový prietok	Q_2	m³/h	0,81	1,6	2,05			3,2	6,35	10	20,48
Minimálny prietok	Q_1	m³/h	0,5	1	1,28			2	4	6,25	12,8
Meracia presnosť vodomeru	Q_3/Q_1	R	125	63	125			200	160	160	125
Rozbehový prietok	Qs	m³/h	0,16	0,17	0,22	0,25		0,9	1,2	1,8	1,8
Maximálna teplota vody	MAT	°C	50								
Maximálny tlak	MAP	bar	16								
Tlaková strata v Q_3	Δp	bar	0,24	0,19	0,18		0,24	0,15	0,12	0,15	0,37
Trieda tlakovej straty	Δp	bar	0,25						0,16		0,4
Prietok pri tlakovej strate 1 bar		m³/h	129	145	377		327	1033	1819	2582	2630
Trieda citlivosti prietoku	pred/za meračom		U3/D0							U5/D0	
Montážna poloha			ľubovoľná, ale nie obrátene								
Klimatické prostredie			zatvorené priestory, od 5 °C do 55 °C								
Mechanické prostredie			M1								
Elektromagnetické prostredie			E1								

Štandardné označenie

Nominálny prietok	Q_3	m³/h	25	40	63	100	160	250	400	1.000	1.600
Meracia presnosť vodomeru	Q_3/Q_1	R	50	40	50	80	125	50	50	160	125
Trieda tlakovej straty	Δp	bar	0,1							0,16	04

Messtechnik

Messtechnik
Hviezdoslavova 31
Nové Mesto nad Váhom

tel.: +421 (32) 771 03 79
fax.: +421 (32) 771 91 31
mobil: +421 918 815 64
e-mail: messtechnik@messtechnik.sk
www.messtechnik.sk

H4000 Woltmannov vodomer Technické údaje

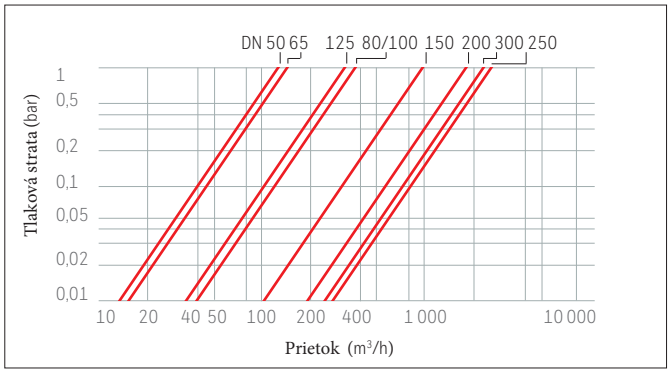

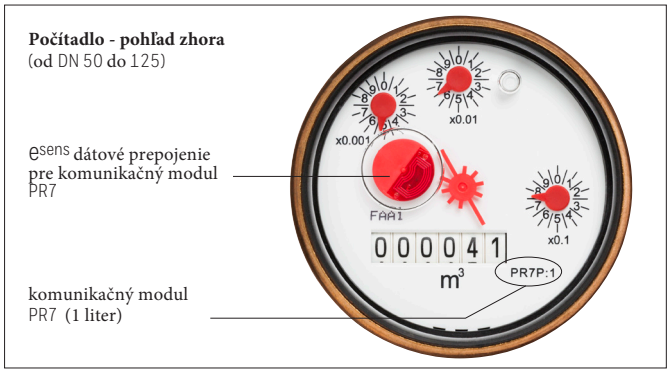

Rozmery

Menovitá svetlosť	DN	mm	50	65	80	100	125	150	200	250	300
A Dĺžka WS (DIN/ISO)		mm	270/300	300	300/350	360/350	–	500			
A Dĺžka WP (DIN/ISO)		mm	200	200	225/200	250	250	300	350	450	500
B Stredová výška		mm	78	86	94	106	118	135	165	198	225
D Výška		mm	148		159			206	228	246	
E Výška	(otvorené veko)	mm	236		247			294	316	334	
Výška	(pri montáži vodomeru)	mm	274		285			470		635	660
Príruba		mm	166	186	201	228	251	286	341	409	461
C Príruba	(vŕtanie)	mm	EN1092-1 PN16, ostatné na vyžiadanie								
Váha WS (DIN/ISO)		kg	12,8/13,1	14,4	16,0/16,5	21,3/21	–	43,5			
Váha WP (DIN/ISO)		kg	12,2	13	14,1/14,5	19,4	20,5	37,5	47,5	82	104

Komunikačný modul

Falcon impulzný modul + OPTO	PR7
Falcon rádiový modul	TPR7
Falcon M-Busový modul	PR7M

(technické údaje nájdete v príslušnom technickom liste)

PR7

Možné impulzné výstupy s impulzným modulom Falcon (PR7)

DN 50 - 125	liter / impulz	výstup 1 / výstup 2	1/10, 1/100, 1/1.000, 10/10
DN 150 - 300	liter / impulz	výstup 1 / výstup 2	10/100, 10/1.000, 10/10.000, 100/100

Nákresy

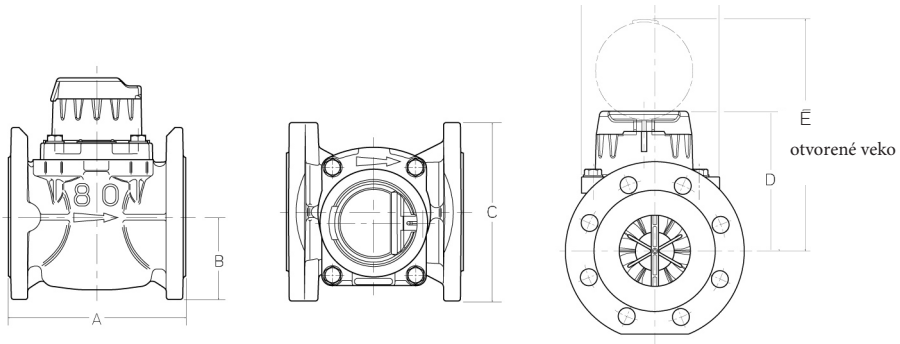

Viac informácií na:

Messtechnik

MESSTECHNIK
Hviezdoslavova 31, Nové Mesto nad Váhom
tel.: +421 (32) 771 03 79
fax: +421 (32) 771 91 39
mobil: +421 918 815 641
e-mail: messtechnik@messtechnik.sk
www.messtechnik.sk

elster